DE

BEDIENUNGSANLEITUNG

KABEL-FERNBEDIENUNG FÜR

SF-xxDS
SF-xxDT

sinclair
AIR CONDITIONING

"Übersetzung des Original-Benutzerhandbuches"

Inhaltsverzeichnis

1. Vorgehensweise BEI DER Installation 2
1.1 Installation der Bedientafel 2
1.2 Installation des Elektrokastens 3
2. Elektrischer Anschluss 5
3. Funktion der Kabel-Fernbedienung 6
3.1 Ein-/Ausschalten 6
3.2 Timer einstellen 6
3.3 Schlaf-Funktion einstellen 7
3.4 Gebläsedrehzahl einstellen 7
3.5 Temperatur einstellen 7
3.6 Betriebsart einstellen 8
3.7 Fehler des Temperatursensors anzeigen 8
4. Verwendung der Infrarot-Fernbedienung (optionales Zubehör) 9
4.1 Tasten und Tastenfunktionen 9
4.2 Kühlmodus einstellen 10
4.3 Heizmodus einstellen 10
4.4 Entfeuchtungsmodus einstellen 10
4.5 Gebläsemodus einstellen 10
4.6 Batterien installieren 10

1. VORGEHENSWEISE BEI DER INSTALLATION

1.1 Installation der Bedientafel

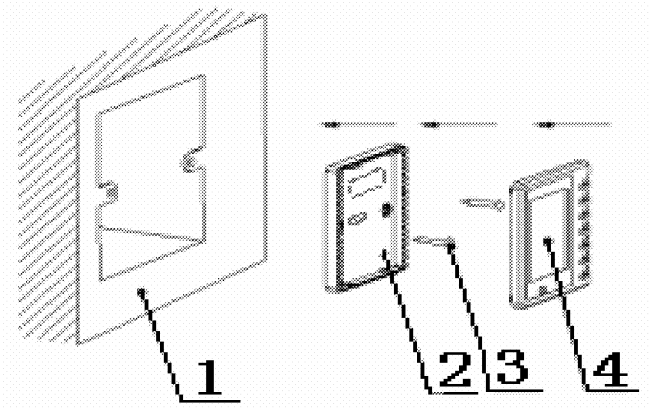

Nr.	Bezeichnung
1	Installationsdose Nr. 86
2	Einbaurahmen für Bedientafel
3	Schraube M4x25
4	Bedientafel

Abb. 1: Installation der Bedientafel

1. Stecken Sie die beiden Befestigungsschrauben in den Einbaurahmen für die Bedientafel. Befestigen Sie die Bedientafel an der Installationsdose.
2. Schließen Sie alle Kabel an.
3. Setzen Sie die Bedientafel auf den Einbaurahmen, der an der Wand befestigt ist, wie in Abb. 1 dargestellt.

Bemerkung:

1. Der Installationsort für die Bedientafel muss vor Wasser und direktem Sonnenlicht geschützt sein.
2. Schützen Sie die Bedientafel vor Stößen und Fällen. Bauen Sie die Bedientafel nicht zu oft ein und ab.
3. Vor Einbau, Reparatur oder Wartung trennen Sie die Stromversorgung.

1.2 Installation des Elektrokastens

1.2.1 Außenabmessungen des Elektrokastens

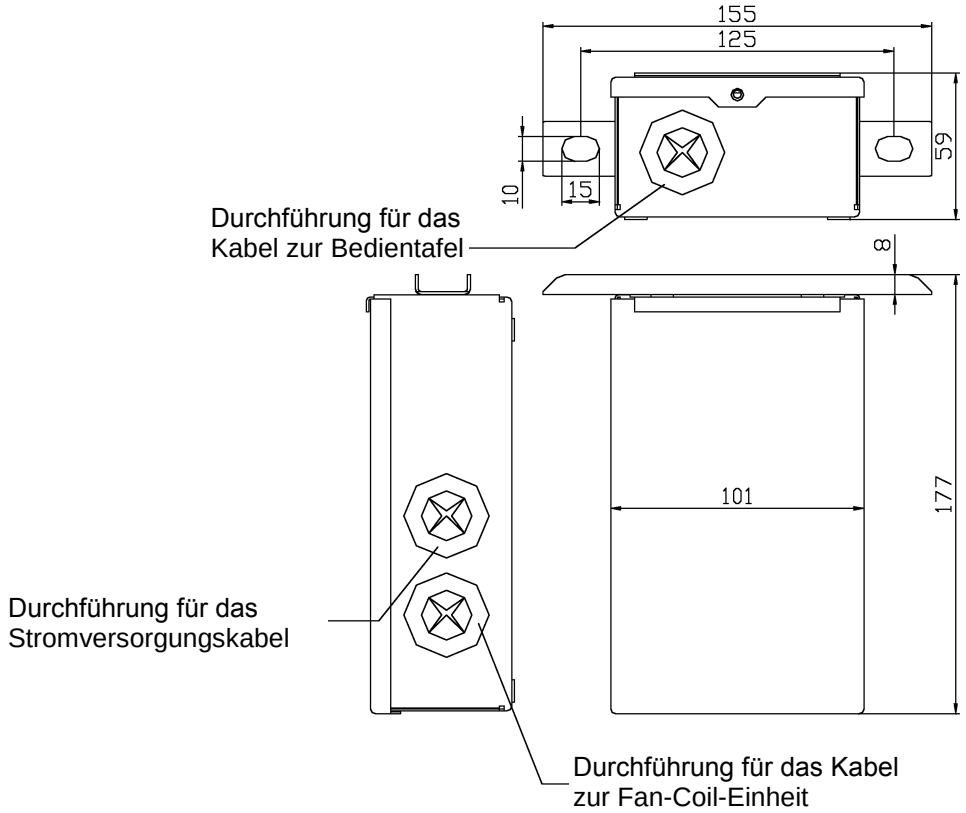

1.2.2 Elektrokasten installieren

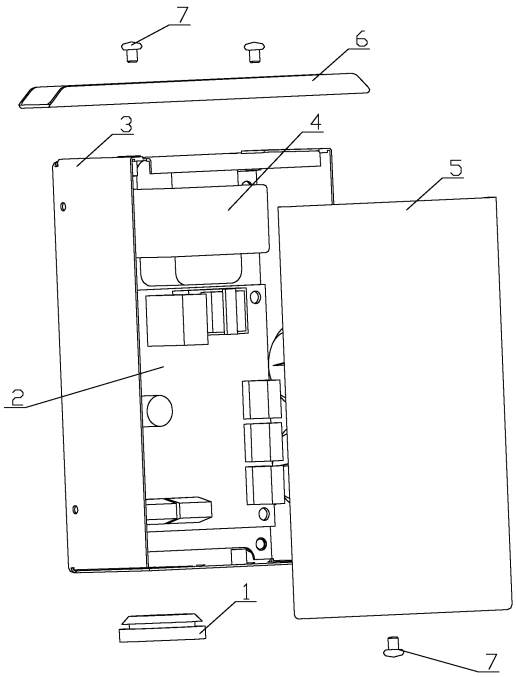

1	Kabeldurchführung aus Gummi	5	Abdeckung des Elektrokastens
2	Hauptplatine	6	Tragrahmen
3	Gehäuse des Elektrokastens	7	Schraube M4×6
4	Transformator		

- Bei der Auslieferung des Elektrokastens vom Werk sind die Teile Nr. 1 bis 5 bereits zusammengestellt, so dass nur der Tragrahmen am Gehäuse des Elektrokastens während der Installation angeschraubt werden muss.
- Lösen Sie die Schraube M4×6 im Unterteil des Elektrokastens und nehmen Sie die Abdeckung ab, um die Kabel anschließen zu können. Sobald die Kabel angeschlossen sind, ist die Abdeckung wieder anzubringen.
- Zur Installation des Elektrokastens müssen Sie zwei Halterungen, deren Abstand diesem der beiden Löcher (10×15) in der Mitte des Tragrahmens entspricht, an der Decke installieren.

2. ELEKTRISCHER ANSCHLUSS

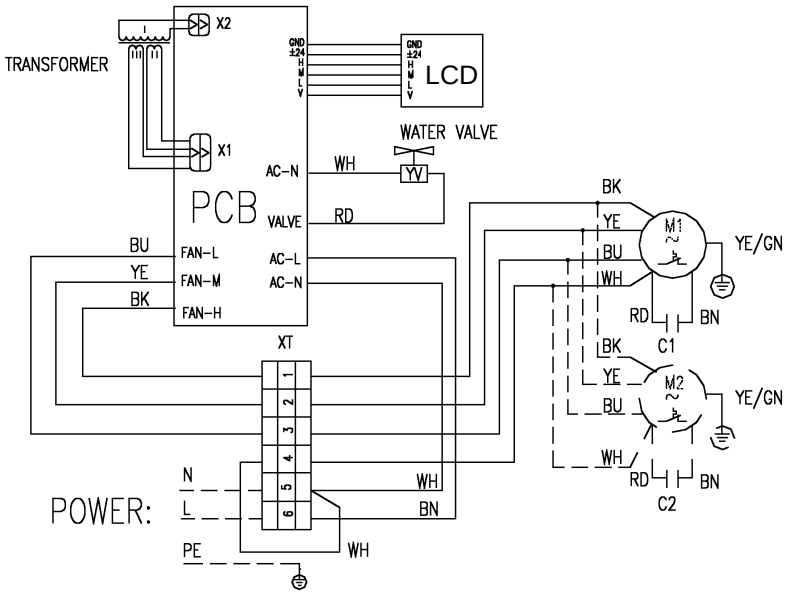

Bezeichnung	Bedeutung
BK	schwarz
BN	braun
BU	blau
RD	rot
WH	weiß
YE	gelb
YE/GN	gelbgrün
LCD	Bedientafel
M1, M2	Gebläsemotor
PCB	Hauptplatine der Fernbedienung
Power	Stromversorgung (N=Nullleiter, L=Phase, PE=Erde)
Transformer	Transformator
Water valve	Wasserventil

Bemerkung: Bei einigen Geräten gibt es nur einen Motor.

Abb. 2: Elektrischer Anschluss

Schließen Sie das Kabel zwischen der Hauptplatine der Fernbedienung und der Fan-Coil-Einheit und das Kabel zwischen der Hauptplatine der Fernbedienung und der Bedientafel gemäß dem Schaltplan an. Überprüfen Sie die Anschlüsse, bevor die Stromversorgung eingeschaltet wird.

3. FUNKTION DER KABEL-FERNBEDIENUNG

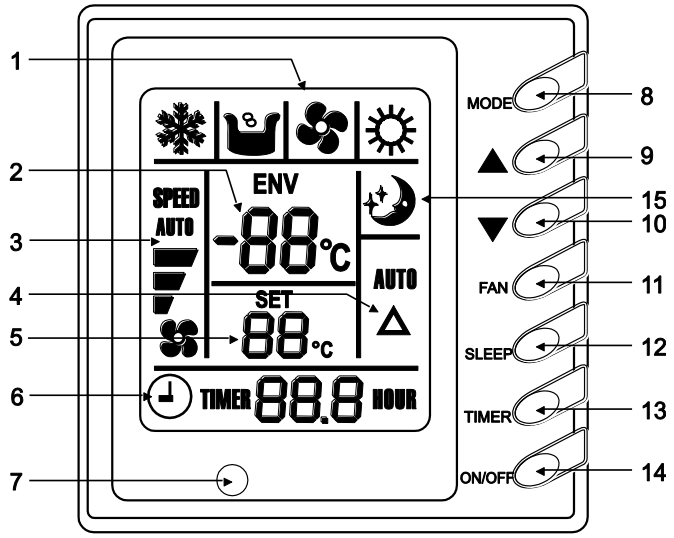

Abb. 3: Beschreibung der Bedientafel

Bauelemente der Bedientafel:

1	Betriebsartenanzeigen	9	▲ Taste (Soll-Temperatur erhöhen/Timer einstellen)
2	Anzeige für Umgebungstemperatur oder Fehlercode	10	▼ Taste (Soll-Temperatur verringern/Timer einstellen)
3	Gebläsedrehzahlanzeige	11	FAN-Taste (Gebläsedrehzahl)
4	Anzeige für automatische Betriebsart (reserviert)	12	SLEEP-Taste (Schlaf)
5	Anzeige für Soll-Temperatur	13	TIMER-Taste (Schaltuhr)
6	Anzeigen für Timer-Einstellungen	14	ON/OFF-Taste (EIN/AUS)
7	Signalempfänger	15	Anzeige der Schlaf-Funktion
8	Mode-Taste (Betriebsart)		

3.1 Ein-/Ausschalten

- Drücken Sie die ON/OFF-Taste. Das Gerät fängt an zu arbeiten.
- Drücken Sie ON/OFF-Taste erneut. Das Gerät hört auf zu arbeiten.

Bemerkung: Bei angeschlossener Stromversorgung erscheint die Umgebungstemperatur im Display ohne Rücksicht darauf, ob sich die Anlage im ein- oder ausgeschalteten Zustand befindet.

3.2 Timer einstellen

- Die EIN-Zeit kann eingestellt werden, wenn das Gerät ausgeschaltet ist, die AUS-Zeit kann eingestellt werden, wenn das Gerät eingeschaltet ist.
- Wenn der Timer nicht eingestellt ist (keine Anzeige im Timer-Feld im Display) und die TIMER-Taste gedrückt wird, erscheint "TIMER x.x HOUR" (wobei "x.x" die zuletzt eingestellte Zeit ist) im Display, und die Ziffern der Zeitangabe blinken in einem Intervall von 0,5 Sekunden; dies bedeutet, dass der Timer mit den Tasten ▲ oder ▼ eingestellt werden kann. Drücken Sie wieder die TIMER-Taste, um die gewünschte Zeit einzustellen. Die Ziffern hören auf zu blinken; dies bedeutet, dass das Einstellen des Timers beendet wurde. Wenn die Ziffern der einzustellenden Zeit blinken und die TIMER-Taste innerhalb von 10 Sekunden

nicht wieder gedrückt wird, erlischt die Anzeige für das Einstellen des Timers, und das Einstellen des Timers wird abgebrochen.

- Wenn der Timer eingestellt ist (die Ziffern für die Zeit leuchten permanent) und die TIMER-Taste wieder gedrückt wird, erlischt die Anzeige für das Einstellen des Timers; dies bedeutet, dass die letzte Timer-Einstellung aufgehoben wurde.
- Drücken Sie die TIMER-Taste, um den Timer einzustellen. Der Einstellungsbereich beträgt von 0,5 bis 24 Stunden. Durch jedes Drücken der Tasten ▲ / ▼ wird die eingestellte Zeit um 0,5 Stunden erhöht / verringert. Sobald die Zeit eingestellt ist, drücken Sie wieder die TIMER-Taste, um die Einstellung zu bestätigen. Der Einstellungsbereich mit den Tasten ▲ und ▼ beträgt von 0 bis 24 Stunden, die Zeiteinstellung kann nicht mehrfach erfolgen.

3.3 Schlaf-Funktion einstellen

- Im Kühl-, Entfeuchtungs- oder Heizmodus drücken Sie die SLEEP-Taste, um die Schlaf-Funktion zu starten. Drücken Sie die Taste erneut, um die Schlaf-Funktion zu beenden.
- Wenn diese Funktion eingeschaltet ist, erscheint die Anzeige . Die Anzeige erlischt nach dem Ausschalten der Funktion.
- Wird die Schlaf-Funktion im Kühl- oder Entfeuchtungsmodus eingeschaltet, wird die Soll-Temperatur nach 1 Stunde um 1 °C und nach einer weiteren Stunde wieder um 1 °C erhöht. Dann erlischt die Anzeige der Funktion, und das Gerät läuft in der jeweiligen Betriebsart mit der eingestellten Temperatur weiter.
- Wird die Schlaf-Funktion im Heizmodus eingeschaltet, wird die Soll-Temperatur nach 1 Stunde um 1 °C und nach einer weiteren Stunde wieder um 1 °C verringert. Dann erlischt die Anzeige , und das Gerät läuft im Heizmodus mit der eingestellten Temperatur weiter.
- Die Schlaf-Funktion lässt sich nicht im Gebläsemodus benutzen.
- In jeder beliebigen Betriebsart kann der Soll-Temperaturbereich von 16 bis 30 °C niemals über-/unterschritten werden.

3.4 Gebläsedrehzahl einstellen

- Durch jedes Drücken der FAN-Taste wechselt die Gebläsedrehzahl wie folgt:

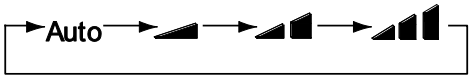

AUTO Automatik, niedrige Drehzahl, mittlere Drehzahl, hohe Drehzahl

- Im Entfeuchtungsmodus wird die Gebläsedrehzahl des Gerätes automatisch auf niedrig eingestellt.

3.5 Temperatur einstellen

- Drücken Sie die Tasten ▲ oder ▼, um die Soll-Temperatur einzustellen; dabei darf sich die Fernbedienung nicht im Zeiteinstellungsmodus befinden.

  ▲: Zur Erhöhung der Temperatur um je 1 °C.

  ▼: Zur Verringerung der Temperatur um je 1 °C.

- Soll-Temperaturbereich für die einzelnen Betriebsarten:

  Heizen: 16~30 °C

  Kühlen: 16~30 °C

  Entfeuchten: 16~30 °C

  Gebläse: Die Temperatur kann nicht eingestellt werden, sie liegt standardmäßig bei 24 °C.

3.6 Betriebsart einstellen

Durch jedes Drücken der MODE-Taste wechselt die Betriebsart in der folgenden Reihenfolge:

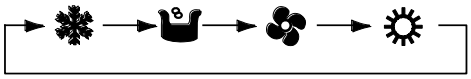

Kühlen, Entfeuchten, Gebläse, Heizen

- Im Kühlmodus erscheint die Anzeige . Soll die Anlage zum Kühlmodus wechseln, muss die Soll-Temperatur unter der Umgebungstemperatur liegen.
- Im Entfeuchtungsmodus erscheint die Anzeige . Der Gebläsemotor läuft mit der niedrigen Drehzahl in einem bestimmten Bereich. Die Wirksamkeit der Entfeuchtung in dieser Betriebsart ist höher als im Kühlmodus, und auch mehr Energie wird gespart.
- Im Heizmodus erscheint die Anzeige . Soll die Anlage zum Heizmodus wechseln, muss die Soll-Temperatur über der Umgebungstemperatur liegen.
- Im Gebläsemodus erscheint die Anzeige .

3.7 Fehler des Temperatursensors anzeigen

Tritt ein Fehler des Temperatursensors der Inneneinheit auf, erscheint der Fehlercode "F0" im Anzeigefeld für die Umgebungstemperatur im Display.

Falls ein Fehler von der Fernbedienung gemeldet wird, schalten Sie das Gerät aus, und rufen Sie den Kundendienst.

4. VERWENDUNG DER INFRAROT-FERNBEDIENUNG (OPTIONALES ZUBEHÖR)

4.1 Tasten und Tastenfunktionen

Bemerkung:

- Dieser Fernbedienungstyp wird für mehrere Gerätemodelle benutzt. Die Tasten, die für diese Klimaanlage nicht benutzt werden können, werden nicht beschrieben.
- Achten Sie darauf, dass sich keine Hindernisse zwischen der Fernbedienung und dem Signal-Empfangsfenster befinden.
- Die Reichweite der Fernbedienung beträgt ca. 8 m.
- Lassen Sie die Fernbedienung nicht fallen, und werfen Sie sie nicht.
- Achten Sie darauf, dass keine Flüssigkeit in die Fernbedienung eindringt. Schützen Sie die Fernbedienung vor direkter Sonnenbestrahlung. Lassen Sie die Fernbedienung nicht an sehr heißen Stellen liegen.

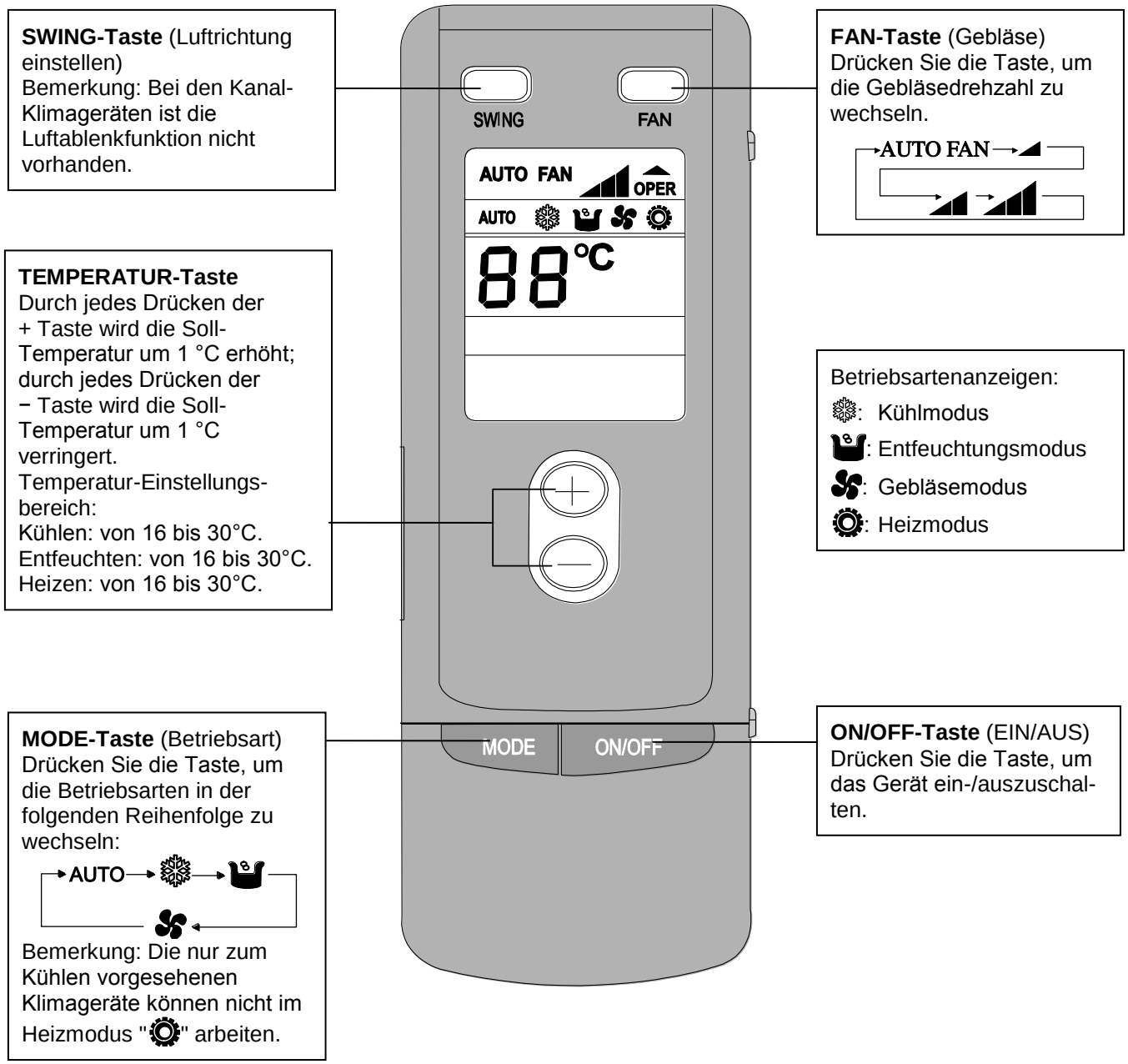

4.2 Kühlmodus einstellen

Drücken Sie die ON/OFF-Taste, um das Gerät einzuschalten; dann wählen Sie die Kühlanzeige ❄ mit der MODE-Taste aus, schließlich stellen Sie die Soll-Temperatur mit den Tasten +/− ein.

4.3 Heizmodus einstellen

Drücken Sie die ON/OFF-Taste, um das Gerät einzuschalten; dann wählen Sie die Heizanzeige mit der MODE-Taste aus, schließlich stellen Sie die Soll-Temperatur mit den Tasten +/− ein.

4.4 Entfeuchtungsmodus einstellen

Drücken Sie die ON/OFF-Taste, um das Gerät einzuschalten; dann wählen Sie die Entfeuchtungsanzeige mit der MODE-Taste aus, schließlich stellen Sie die Soll-Temperatur mit den Tasten +/− ein.

4.5 Gebläsemodus einstellen

Drücken Sie die ON/OFF-Taste, um das Gerät einzuschalten; dann wählen Sie die Gebläseanzeige mit der MODE-Taste aus, schließlich stellen Sie die hohe, mittlere oder niedrige Gebläsedrehzahl mit der FAN-Taste ein.

4.6 Batterien installieren

Details siehe Abb. 5.

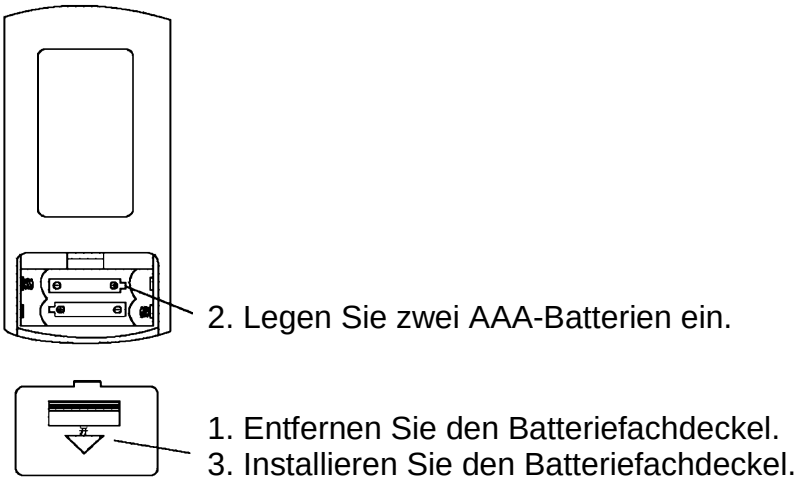

Abb. 5: Batterietausch

- Sobald die Batterien in die Fernbedienung eingelegt werden, leuchten alle Anzeigen kurz auf, danach kann die Fernbedienung benutzt werden.
- Die Lebensdauer der Batterien beträgt ca. 1 Jahr.
- Kombinieren Sie nicht neue und alte Batterien oder unterschiedliche Batterietypen.
- Soll die Fernbedienung für eine längere Zeit nicht benutzt werden, entfernen Sie die Batterien immer daraus.

RÜCKNAHME ELEKTRISCHER ABFÄLLE

Das aufgeführte Symbol am Produkt oder in den Beipackunterlagen bedeutet, dass die gebrauchten elektrischen oder elektronischen Produkte nicht gemeinsam mit Hausmüll entsorgt werden dürfen. Zur ordnungsgemäßen Entsorgung geben Sie die Produkte an bestimmten Sammelstellen kostenfrei ab. Durch ordnungsgemäße Entsorgung dieses Produktes leisten Sie einen Beitrag zur Erhaltung natürlicher Ressourcen und Vorbeugung negativer Auswirkungen auf die Umwelt und menschliche Gesundheit als Konsequenzen einer falschen Entsorgung von Abfällen. Weitere Details verlangen Sie von der örtlichen Behörde oder der nächstliegenden Sammelstelle.

HERSTELLER

SINCLAIR CORPORATION Ltd.
1-4 Argyll St.
London W1F 7LD
Great Britain

www.sinclair-world.com

Die Anlage wurde in China hergestellt (Made in China).

VERTRETER, TECHNISCHE UNTERSTÜTZUNG

NEPA spol. s r.o.
Purkyňova 45
612 00 Brno
Tschechische Republik

Tel.: +420 541 590 140
Fax: +420 541 590 124

www.sinclair-solutions.com
info@sinclair-solutions.com

CE