DE

BEDIENUNGSANLEITUNG

KANALGERÄTE-FAN-COILS

SF-xxDS
SF-xxDT

sinclair
AIR CONDITIONING

"Übersetzung des Original-Benutzerhandbuches"

Anweisungen für die Benutzer

Personen (inkl. Kinder), die aufgrund ihrer physischen, sensorischen oder geistigen Fähigkeiten oder ihrer Unerfahrenheit oder Unkenntnis nicht in der Lage sind, die Anlage sicher zu bedienen, müssen bei der Bedienung beaufsichtigt werden bzw. von der für ihre Sicherheit verantwortlichen Person unterwiesen werden. Kinder müssen beaufsichtigt werden, damit sie nicht mit dem Gerät spielen.

Diese Anlage ist zur Verwendung durch Fachkräfte oder ausgebildete Benutzer in Geschäften, Leichtindustrie oder Farmen oder zum kommerziellen Gebrauch durch Laien vorgesehen.

ENTSORGUNG: Dieses Produkt darf nicht in den normalen Restmüll gegeben werden. Nutzen Sie die entsprechende Sammelstelle zur Rückgabe derartiger Produkte.

Inhaltsverzeichnis

1 BETRIEBSBEDINGUNGEN 2
2 INSTALLATIONSANWEISUNGEN 2
3 BETRIEBSANWEISUNGEN 6
4 WARTUNG 6
5 FEHLERBEHEBUNG 7

⚠ WARNUNG!
1. Sämtliche Installation und Inbetriebnahme müssen durch einen qualifizierten Servicetechniker in Übereinstimmung mit den Anweisungen in dieser Anleitung durchgeführt werden. Bei unsachgemäßer Handhabung besteht Wasserleck-, Stromschlag-, Brand- oder andere Gefahr.
2. Das Gerät muss nach dem Schaltplan angeschlossen werden, sonst kann zum Durchbrennen des Elektromotors kommen.
3. Das Gerät muss verlässlich geerdet werden, um Verletzungen von Personen oder Schäden an Eigentum durch schlechte Isolation zu vermeiden.

1 BETRIEBSBEDINGUNGEN

(1) Die Temperatur des Kühlwassers am Eingang darf nicht unter 5 °C liegen, sonst kann die Luftfeuchtigkeit an der Oberfläche des Gerätes kondensieren. Die Temperatur des Heizwassers am Eingang darf nicht über 80 °C (60 °C) liegen, sonst kann das Kupferrohr korrodieren.

(2) Die Umgebungstemperatur muss im Bereich von 16 bis 40 °C für Kühlen und von 10 bis 35 °C für Heizen liegen. Die relative Luftfeuchtigkeit muss unter 95 % liegen.

(3) Das Gerät ist als komfortable Luftklimaanlage eingestuft und darf nicht in so einer Umgebung installiert werden, die Korrosion verursachen kann oder in der sich brennbare Gase oder Dämpfe (z. B. in Küche) befinden, sonst kann seine ordnungsgemäße Arbeit nicht garantiert werden, und seine Lebensdauer kann beeinträchtigt werden.

2 INSTALLATIONSANWEISUNGEN

(1) Das Gerät muss durch qualifizierte Servicetechniker mit guten Kenntnissen über dieses Produkt sowie über die entsprechenden örtlichen Normen und Vorschriften installiert werden.

(2) Installationsmaße siehe Abbildungen weiter unten (Maßeinheit: mm).

SF-34D* – SF-204D*

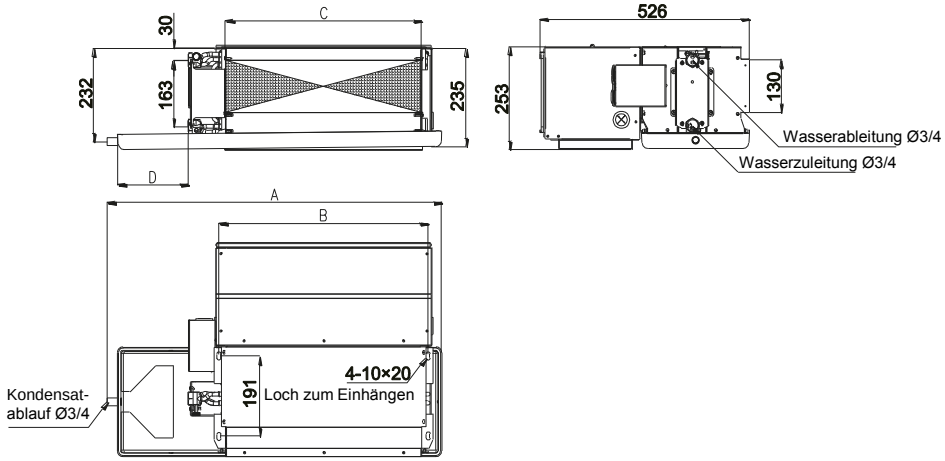

SF-238D* – SF-340D*

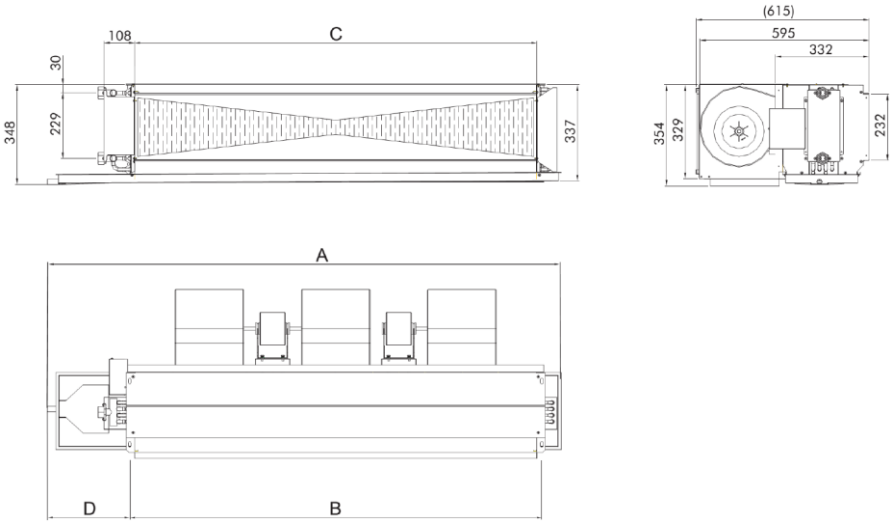

"*" bezeichnet die S-Version (Version mit 2 Rohren) oder T-Version (Version mit 4 Rohren)

	A	B	C	D		A	B	C	D
SF-34D*	838	526	490	175	SF-102D*	1328	1016	980	175
SF-51D*	968	656	620	175	SF-136D*	1718	1436	1400	115
SF-68D*	1088	776	740	175	SF-170D*	1878	1536	1500	175
SF-85D*	1168	856	820	175	SF-204D*	1878	1536	1500	175

	A	B	C	D					
SF-238D*	1541	1286	1250	180					
SF-272D*	1541	1286	1250	180					
SF-306D*	1791	1536	1500	180					
SF-340D*	1791	1536	1500	180					

(3) Das Gerät muss sicher installiert werden. Vergewissern Sie sich bei der Installation der Hängeschrauben, dass diese das Vierfache des Gerätegewichtes tragen können. Im Zweifelsfall verwenden Sie stärkere Schrauben. Das Gewicht des Gerätes steht auf dem Typenschild.

(4) Rund um das Gerät muss sich ausreichend Platz für Wartung befinden, wie im folgenden Bild dargestellt.

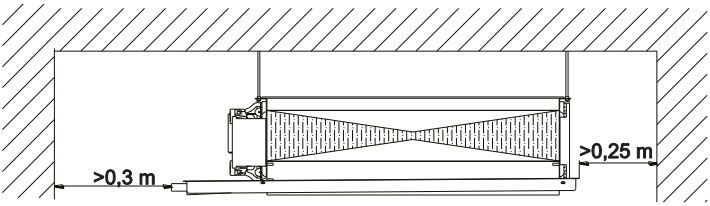

(5) Die Kondensatschale des Gerätes muss ein ausreichendes Gefälle zum Kondensatablauf aufweisen. Die Hängeschrauben sollen nur das Eigengewicht des Gerätes tragen, sie sollen nicht anderen externen Kräften ausgesetzt werden, zum Beispiel durch angeschlossene Luftleitung, Wasserleitungen, usw.

(6) Die Länge der Luftleitung muss der statischen Nennpressung entsprechen, sonst funktioniert das Gerät nicht richtig. Die Luftleitung muss an den Lufteingang sowie den Luftausgang über flexible Anschlüsse angeschlossen werden.

(7) Die Wasserleitungsrohre müssen vor der Installation gereinigt werden, der Ausgang muss mit einem Filter versehen werden, um Verstopfungen von Ventilen durch Fremdgegenstände zu vermeiden.

(8) Das Gerät muss während der Installation vor Staub geschützt sein.

(9) An der Luftzufuhr muss ein Luftfilter installiert werden. Dieser Luftfilter muss gut gereinigt werden, um den erwarteten Wirkungsgrad des Wärmeaustausches sicherzustellen.

(10) Die Luftleitung muss die weiter unten aufgeführten Anforderungen erfüllen.

1) Die Luftleitung muss gemäß den entsprechenden gültigen örtlichen Normen aufgebaut und installiert werden.

2) Die Luftleitung muss so aufgebaut werden, dass sich ihr Querschnitt nicht plötzlich ändert, und dass die Richtung des Luftstroms am Ausgang nicht wechselt.

3) Die Luftleitung muss mit guter Wärmedämmung versehen werden, so dass die Luftfeuchtigkeit beim Kühlen nicht kondensieren kann.

(11) Die Wasserleitung muss die weiter unten aufgeführten Anforderungen erfüllen.

(12) Das Ablaufrohr und die Rohre für Wasserzuleitung/Wasserableitung müssen Standardgewinde für Fittings (Formstücke) haben. Die Wasserleitungsrohre müssen gemäß den entsprechenden gültigen örtlichen Normen installiert werden. Bei der Installation ziehen Sie die Fittings nicht übermäßig fest, um die Gewinde und die Anschlüsse des Wärmetauschers nicht zu beschädigen.

1) Die Rohre für Wasserzuleitung/Wasserableitung müssen gemäß der jeweiligen Kennzeichnung installiert werden. Sie müssen mit flexiblen Anschlüssen zur Begrenzung der Übertragung von Erschütterungen und Vibrationen sowie mit beweglichen Halterungen und geeigneten Filtern zur Verhinderung von Verstopfungen der Wendel im Wärmetauscher durch Ablagerungen, die den Wirkungsgrad des Wärmeaustausches beeinträchtigen, ausgerüstet werden.
2) Die Rohre für Wasserzuleitung/Wasserableitung müssen mit Ventilen ausgestattet werden, um den Wasserdurchfluss regulieren und schließen zu können. Das Gewicht der Wasserleitungsrohre darf nicht das Hauptgerät belasten.
3) Zum Schutz vor Kondensation der Luftfeuchtigkeit während der Sommersaison müssen die Rohre für Wasserzuleitung/Wasserableitung, das Ablaufrohr und die Ventile mit Wärmedämmung versehen werden.
4) Das Kondensatablaufrohr muss mit einem Gefälle von mindestens 5 % installiert werden, so dass das Wasser gut ablaufen kann.
5) Ziehen Sie an den Wasserleitungsrohren nicht zu kräftig. Dichten Sie die Rohrverbindungen mit Teflonband ab, um Wasserleck zu vermeiden.

(13) Vergewissern Sie sich, dass die Stromversorgung den Daten auf dem Typenschild entspricht. Vor dem Beginn der elektrischen Installationsarbeiten muss die Stromversorgung getrennt werden. Der elektrische Anschluss muss gemäß dem elektrischen Schaltplan (siehe Abbildung weiter unten) erfolgen, und das Gerät muss verlässlich geerdet werden.

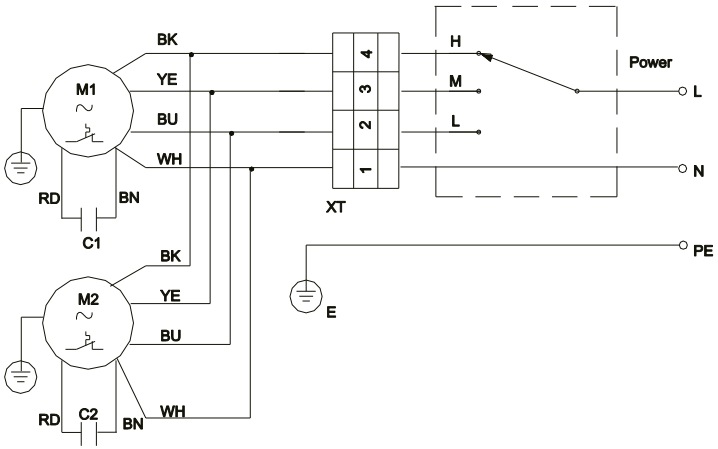

BK	schwarz
BN	braun
BU	blau
RD	rot
WH	weiß
YE	gelb
H	hohe Drehzahl
L	niedrige Drehzahl
M	mittlere Drehzahl
Power	Versorgungs-spannung
L	Phasenleiter
N	Nullleiter
PE	Erdung

Bemerkung: Einige Geräte sind nur mit einem einzigen Motor ausgestattet.

⚠ WARNUNG!

Sämtliche Elektro- sowie Rohranschlüsse müssen von qualifizierten Servicetechnikern durchgeführt werden.

3 BETRIEBSANWEISUNGEN

(1) Für die Erstinbetriebnahme öffnen Sie das Entlüftungsventil am Rücklaufwasserrohr, um die Luft aus der Wendel im Wärmetauscher zu entfernen. Warten Sie, bis Wasser ausläuft, dann schließen Sie das Entlüftungsventil.

(2) Vor dem Start entfernen Sie Verunreinigungen an der Wendel des Wärmetauschers, im Spiralschrank des Gebläses und in der Umgebung des Gerätes.

(3) Vor der Erstinbetriebnahme drehen Sie die Gebläseflügel von Hand, um sich zu vergewissern, dass die Flügel nicht am Spiralschrank reiben.

(4) Vergewissern Sie sich vor dem Start, dass die Stromversorgung richtig angeschlossen ist.

(5) Sowohl Warm- als auch Kaltwasser müssen enthärtet sein.

4 WARTUNG

(1) Die Reinigung des Filters muss den tatsächlichen Betriebsbedingungen entsprechen. Es wird dringend empfohlen, den Filter alle zwei Monate und die Rohre alle zwei Jahre zu reinigen.

(2) Alle 2–3 Jahre muss eine generelle Wartung inkl. Entfernung von Ablagerungen in der Wendel des Wärmetauschers mit einem geeigneten chemischen Mittel erfolgen, um den erwarteten Wirkungsgrad des Wärmeaustausches sicherzustellen.

(3) Wird das Gerät während der Wintersaison für eine längere Zeit nicht benutzt, ist darauf zu achten, dass das Wasser in der Rohrleitung nicht erfriert. Lassen Sie das im System befindliche Wasser aus, indem Sie die Ablassschraube entfernen, die sich an der Seite des Ablaufs von der Kondensatschale befindet. Verfahren Sie wie folgt:

Schritt 1: Öffnen Sie das Entlüftungsventil.

Schritt 2: Schrauben Sie die Ablassschraube gegen den Uhrzeigersinn ab, um das System zu entwässern.

Schritt 3: Dann ziehen Sie die Ablassschraube fest, und schließen Sie das Entlüftungsventil.

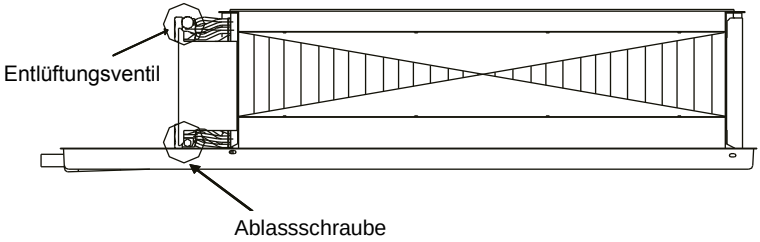

(4) Das Gerät muss regelmäßig gewartet werden: Entfernen Sie Verunreinigungen aus der Kondensatschale, reinigen Sie das Hauptgerät, und prüfen Sie den Motor und das Hauptgerät auf gute Befestigung.

5 FEHLERBEHEBUNG

Nr.	Fehler	mögliche Ursachen	Abhilfe
1	Das Gerät lässt sich nicht starten.	Die Stromversorgung ist nicht angeschlossen oder ist abgeschaltet.	Schließen Sie die Strom-versorgung an, oder schalten Sie sie ein.
		Der Netzstecker ist schlecht angeschlossen.	Schließen Sie den Netzstecker ordnungsgemäß an.
		Der Motor ist durchgebrannt.	Tauschen Sie den Motor aus, und überprüfen Sie die Leitungen.
2	Das Gerät gibt ein ungewöhn-liches Geräusch aus.	Der Spiralschrank oder die Gebläseflügel sind verformt oder reiben gegeneinander.	Tauschen Sie den Spiralschrank oder die Gebläseflügel aus.
		Der Filter ist verstopft oder schlecht eingesetzt.	Reinigen Sie den Filter.
		Der laufende Motor gibt ein ungewöhnliches Geräusch aus.	Tauschen Sie den Motor aus.
		Die Befestigungsschrauben des Motors haben sich gelöst.	Ziehen Sie die Schrauben nach.
3	Der Luft-strom ist unzurei-chend.	Der Filter ist verstopft.	Reinigen Sie den Filter.
		Der Lufteinlass oder der Luftauslass ist verstopft.	Entfernen Sie die Verunreinigungen.
		Der Widerstand der Luftleitung überschreitet den festgelegten Wert.	Reduzieren Sie den Widerstand der Luftleitung, oder wählen Sie ein anderes Gerätemodell aus.
4	Das Gerät kühlt oder heizt nicht.	Der Filter ist verstopft.	Reinigen Sie den Filter.
		Die Ventile sind nicht geöffnet.	Öffnen Sie die Ventile.
		Die Lamellen des Wärmetauschers sind schmutzig.	Reinigen oder reparieren Sie die Lamellen des Wärmetauschers.
		Die Wassertemperatur am Eingang ist zu hoch (Kühlwasser) oder zu niedrig (Heizwasser).	Passen Sie die Eingangs-wassertemperatur an.
5	Aus dem Gerät läuft Wasser aus.	Das Ablaufrohr ist verstopft.	Reinigen Sie das Ablaufrohr.
		Das Gerät wurde nicht richtig installiert.	Passen Sie die Position des Gerätes so an, dass die Kondensatschale das gewünschte Gefälle zum Wasserablauf aufweist.
		Die relative Luftfeuchtigkeit ist zu hoch.	Reduzieren Sie die relative Luftfeuchtigkeit, und verhindern Sie das Eindringen der feuchten Warmluft.
		Die Gebläse stehen, aber das Ventil am Wasserzulauf wurde nicht geschlossen.	Schließen Sie das Wasserventil, oder starten Sie das Gerät.
		Das Entlüftungsventil ist nicht gut geschlossen.	Schließen Sie das Entlüftungsventil.

RÜCKNAHME ELEKTRISCHER ABFÄLLE

Das aufgeführte Symbol am Produkt oder in den Beipackunterlagen bedeutet, dass die gebrauchten elektrischen oder elektronischen Produkte nicht gemeinsam mit Hausmüll entsorgt werden dürfen. Zur ordnungsgemäßen Entsorgung geben Sie die Produkte an bestimmten Sammelstellen kostenfrei ab. Durch ordnungsgemäße Entsorgung dieses Produktes leisten Sie einen Beitrag zur Erhaltung natürlicher Ressourcen und Vorbeugung negativer Auswirkungen auf die Umwelt und menschliche Gesundheit als Konsequenzen einer falschen Entsorgung von Abfällen. Weitere Details verlangen Sie von der örtlichen Behörde oder der nächstliegenden Sammelstelle.

HERSTELLER

SINCLAIR CORPORATION Ltd.
1-4 Argyll St.
London W1F 7LD
Great Britain

www.sinclair-world.com

Die Anlage wurde in China hergestellt (Made in China).

VERTRETER, TECHNISCHE UNTERSTÜTZUNG

NEPA spol. s r.o.
Purkyňova 45
612 00 Brno
Tschechische Republik

Tel.: +420 541 590 140
Fax: +420 541 590 124

www.sinclair-solutions.com
info@sinclair-solutions.com

CE