BEDIENUNGSANLEITUNG

FLOOR & CEILING SERIES

ASF-12A, ASF-18A, ASF-24A, ASF-30A
ASF-36A, ASF-48A, ASF-60A

sinclair
AIR CONDITIONING

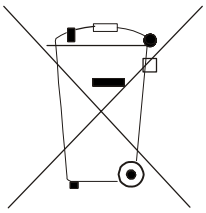

Achtung:

Auf Ihrem Erzeugnis ist dieses Symbol angegeben. Es besagt, dass die elektrischen und elektronischen Geräte nicht über die Hausmüll entsorgt werden dürfen, sie müssen den spezialisierten Sammelstellen zugeführt werden.

A. Informationen zur Entsorgung für Privatnutzer

1. In der Europäischen Union

Achtung: Eine Hausmüll-Entsorgung dieses Gerätes ist nicht zulässig!

Nach der neuen EU-Richtlinie, durch welche die richtige Rücknahmeweise von gebrauchten elektrischen und elektronischen Geräten, die Verfügung darüber und ihr Recycling festgesetzt wird, müssen die elektrischen und elektronischen Altgeräte gesondert entsorgt werden.

Nach Einführung der Richtlinie in den EU-Mitgliedsstaaten können die privaten Haushalte ihre gebrauchten elektrischen und elektronischen Geräte kostenlos an den öffentlichen Sammelstellen für Geräte zurückgegeben werden*.

In einigen Ländern* können Sie die Altgeräte eventuell kostenlos auch Ihrem spezialisierten Händler zurückgeben, falls Sie ein vergleichbares neues Geräte kaufen.

*) Weitere Informationen erhalten Sie bei Ihrem Gemeindeamt. Wenn Ihre gebrauchten elektrischen und elektronischen Geräte Batterien oder Akkumulatoren enthalten, sollte Sie diese zuerst beseitigen und nach der örtlich geltenden Verordnung gesondert entsorgen. Mit der ordnungsgemäßen Entsorgung tragen Sie zur richtigen Sammlung der Altgeräte, der Verfügung darüber und deren Benutzung bei. Mit der fachgerechten Entsorgung verhindern Sie eventuelle Schadwirkungen auf Umwelt und Mensch.

2. Andere Länder der Europäischen Union

Für eine fachgerechte Entsorgung dieses Gerätes erkundigen Sie sich bitte bei Ihrem Gemeindeamt.

B. Informationen zur Entsorgung für Industrienutzer

1. In der Europäischen Union

Wenn Sie dieses Erzeugnis für Gewerbezwecke benutzt haben und es jetzt entsorgen wollen:

Wenden Sie sich bitte an Ihren spezialisierten Händler, der Sie über die Rückgabe des Erzeugnisses informieren kann. Für die Rücknahme und das Recycling müssen Sie eventuell bezahlen. Für kleine Erzeugnisse (und kleine Mengen) eventuell nicht.

2. Andere Länder der Europäischen Union

Für eine fachgerechte Entsorgung dieses Gerätes erkundigen Sie sich bitte bei Ihrem Gemeindeamt.

INHALTSVERZEICHNIS

WICHTIGE SICHERHEITSHINWEISE 2
RATSCHLÄGE FÜR DEN WIRTSCHAFTLICHEN BETRIEB 3
BEZEICHNUNG DER KOMPONENTEN 3
EINSTELLUNG DER GEBLÄSERICHTUNG 14
NOTBEDIENUNG 15
PFLEGE 15
FUNKTION UND BETRIEB DES KLIMAGERÄTES 17
INSTALLATION 18
PROBLEMLÖSUNG 19
PROBLEMLÖSUNG (FERNBEDIENUNG) 20

Es freut uns, dass Sie sich für den Kauf dieses Klimagerates entschieden haben.
Lesen Sie bitte diese Anleitung sorgfältig und gründlich, bevor Sie dieses Gerät in Betrieb nehmen. Bewahren Sie die Anleitung gut auf zum späteren Nachschlagen.

WICHTIGE SICHERHEITSHINWEISE

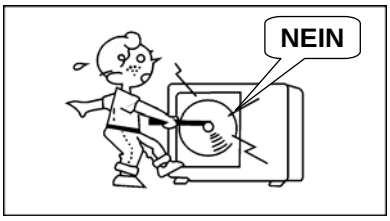

⚠ ACHTUNG
Versuchen Sie nicht, dieses Gerät selbst einzubauen. Das Gerät bedarf der Installation durch Fachleute.

⚠ GEFAHR
Versuchen Sie nicht, das Gerät selbst zu reparieren. Das Gerät enthält keine Komponenten, die vom Nutzer zu reparieren sind. Beim Öffnen und Abnehmen der Verkleidung kommt es zur Abdeckung von Teilen mit gefährlicher Stromspannung. Ein Stromunfall droht auch dann, wenn das Gerät ausgeschaltet ist.

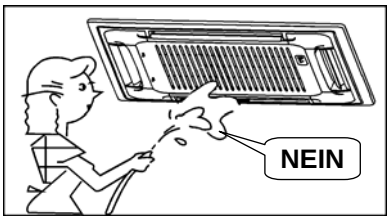

⚠ GEFAHR
Halten Sie niemals Ihre Hände oder irgendwelche Gegenstände in den Luftauslass des Innen- oder Außengerätes. Es befindet sich hier ein Hochgeschwindigkeitsventilator, der ernsthafte Verletzungen verursachen kann.

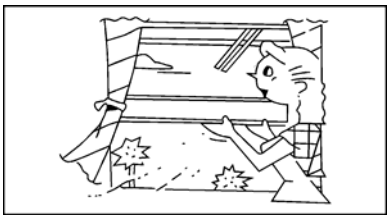

⚠ GEFAHR
Gießen oder spritzen Sie nicht Wasser oder andere Flüssigkeiten auf das Gerät. Sonst droht ein ernsthafter Stromunfall.

⚠ WARNUNG
Beim Betrieb des Klimagerätes lüften Sie den Raum regelmäßig, insbesondere wenn außerdem ein Gasbrenner in selbem Raum betrieben wird. Die Nichtbeachtung dieses Hinweises kann zu einem Mangel an Sauerstoff im Raum führen.

⚠ WARNUNG
Vor der Reinigung oder einer anderen Routinewartung des Gerätes unterbrechen Sie die Stromversorgung, um elektrische Schläge zu vermeiden. Bei der Reinigung beachten Sie die Hinweise in der Anleitung.

⚠ WARNUNG
Benutzen Sie keine flüssigen oder ätzenden Reiniger. Für die Reinigung der Einheit verwenden Sie ein weiches und trockenes Tuch. Versuchen Sie nie, die Einheit mit spritzendem Wasser zu reinigen, es droht die Gefahr eines Stromunfalls.

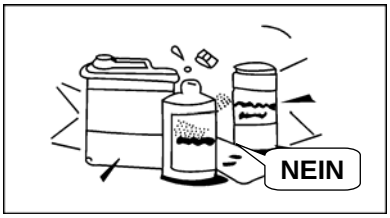

⚠ ACHTUNG
Für die Reinigung des Gerätes benutzen Sie keine Ablaufreiniger mit Ätzmitteln. Diese können die Bestandteile des Gerätes schnell angreifen (Ablaufwanne, Rippen des Austauschers u.ä.).

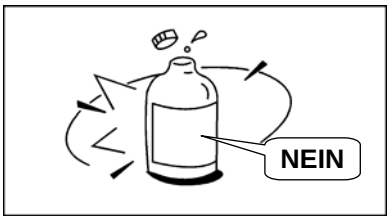

⚠ ANMERKUNG
Für die Sicherstellung einer guten Funktion betreiben Sie das Gerät im empfohlenen Temperatur- und Feuchtigkeitsbereich nach der Anleitung. Wir das gerät außerhalb dieser Bedingungen eingesetzt, kann es zu einem Mangel oder zu erhöhtem Tropfenfall aus der Einheit kommen.

RATSCHLÄGE FÜR DEN WIRTSCHAFTLICHEN BETRIEB

Zur Sicherstellung des wirtschaftlichen Betriebs beachten Sie die folgenden Hinweise. (Einzelheiten siehe entsprechendes Kapitel.)

- Stellen Sie die Gebläserichtung richtig ein, damit die Luft nicht direkt auf Ihren Körper strömt.
- Stellen Sie die geforderte Temperatur richtig ein, damit sie nicht zu niedrig oder hoch ist.
- Beim Kühlen schließen Sie die Vorhänge, um Sonneneinstrahlung zu vermeiden.
- Um die kühle oder warme Luft im Raum zu halten, Türen oder Fenster nicht öfter als nötig öffnen.
- Für die Einstellung der gewünschten Betriebszeit benutzen Sie die Zeitschaltuhr.
- In der Nähe der Luftzufuhr oder der Luftausblasung stellen Sie keine Hindernisse. Es könnte zur Leistungsreduktion oder sogar zum Betriebsabbruch der Gerätes führen.
- Wenn das Gerät für längere Zeit nicht benutzt wird, trennen Sie die Stromversorgung und nehmen Sie die Batterien aus der Fernbedienung heraus. Wenn das Gerät ausgeschaltet ist, verbraucht sie eine kleine Energiemenge, selbst dann wenn sie nicht läuft. Mit der Freischaltung wird die Energie erspart. Bei der Wiederinbetriebnahme schalten Sie die Stromversorgung 12 Stunden vor dem Start der Einheit ein, damit ein problemloser Betrieb sichergestellt ist.
- Ein verstopfter Luftfilter reduziert die Kühl- und Heizwirkung. Reinigen Sie ihn alle zwei Wochen.

BEZEICHNUNG DER KOMPONENTEN

Das Klimagerät besteht aus einer Inneneinheit, einer Außeneinheit, einer Verbindungsrohrleitung und einer Fernbedienung.

■ Kassettentyp

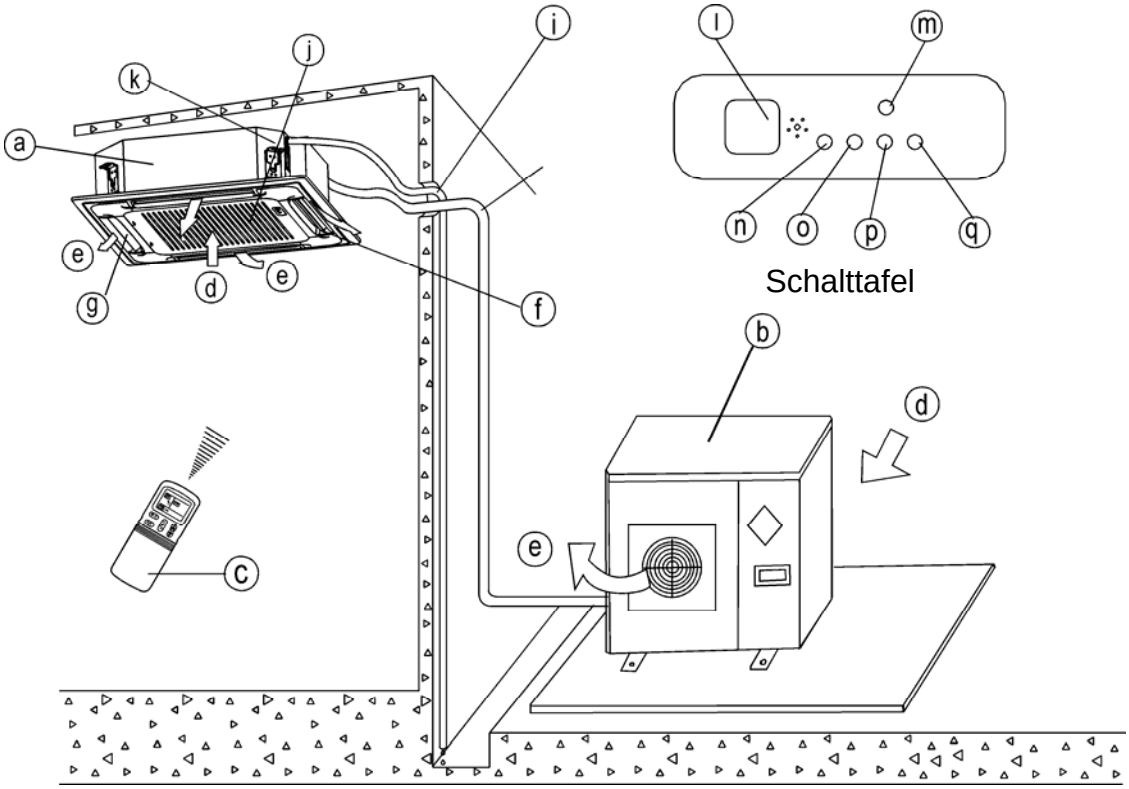

ACHTUNG:
Diese Abbildung zeigt den Typ mit einer Leistung von 24000 Btu/h. Er kann sich hinsichtlich des Aussehens und der Funktion von dem von Ihnen gekauften Gerät leicht unterscheiden.

Komponenten und Funktionen

a) Inneneinheit
b) Außeneinheit
c) Fernbedienung
d) Lufteinlass
e) Luftauslass
f) Luftauslass
g) Luftschlitz (im Luftauslass)
h) Verbindungsrohrleitung
i) Abflussschlauch
j) Lufteinlass (mit Luftfilter))
k) Abflusspumpe (Wasserableitung aus der Inneneinheit)
l) Infrarot-Signal-Sensor aus der Bedienung
m) Notbedienungstaste
n) Betriebs-Anzeige
o) Zeitschaltuhr-Anzeige
p) Enteisung-Anzeige (beim Typ für Kühlung+Heizung) oder Ventilator (beim Typ für Kühlung)
q) Alarmanzeige

■ Hochdruck-Parvis-Split-Typ

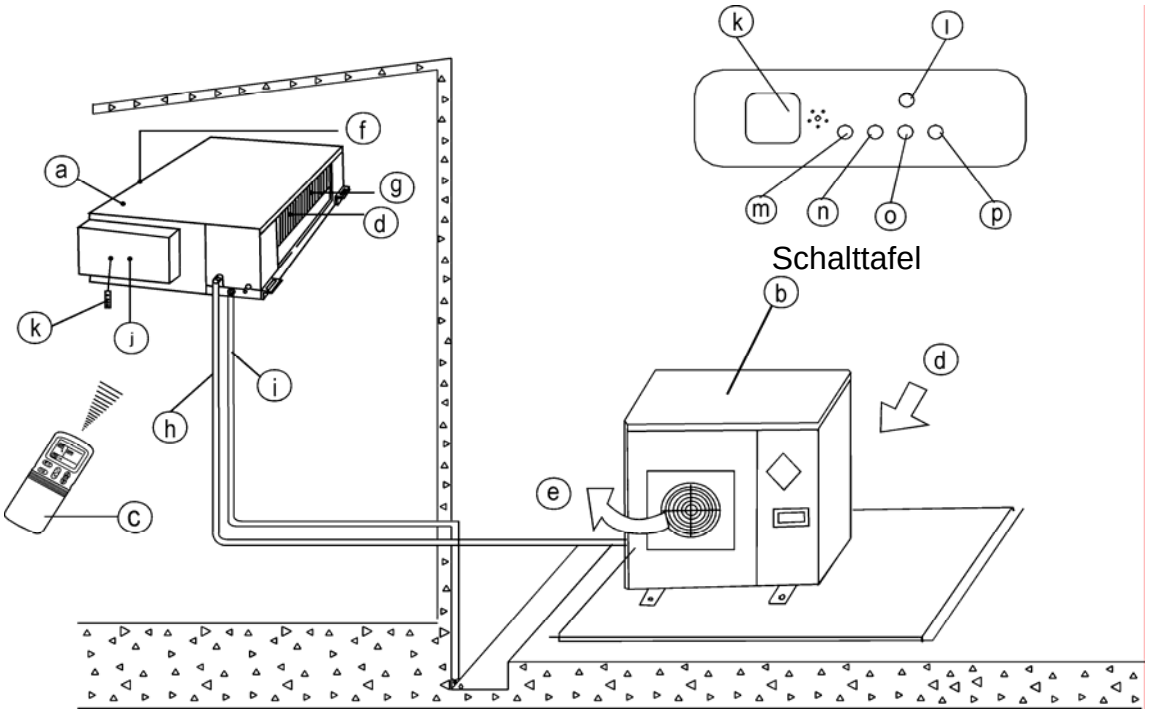

ACHTUNG:
Diese Abbildung zeigt den Typ mit einer Leistung von 24000 Btu/h. Er kann sich hinsichtlich des Aussehens und der Funktion von dem von Ihnen gekauften Gerät leicht unterscheiden.

Komponenten und Funktionen

a) Inneneinheit
b) Außeneinheit
c) Fernbedienung
d) Lufteinlass
e) Luftauslass
f) Luftauslass
g) Wärmetauscher
h) Verbindungsrohrleitung
i) Abflussschlauch
j) E-Box
k) Infrarot-Signal-Sensor aus der Bedienung
l) Notbedienungstaste
m) Betrieb-Anzeige
n) Zeitschaltuhr-Anzeige
o) Enteisung-Anzeige (beim Typ für Kühlung+Heizung) oder Ventilator (beim Typ für Kühlung)
p) Alarmanzeige

■ Kanal- und Deckentyp

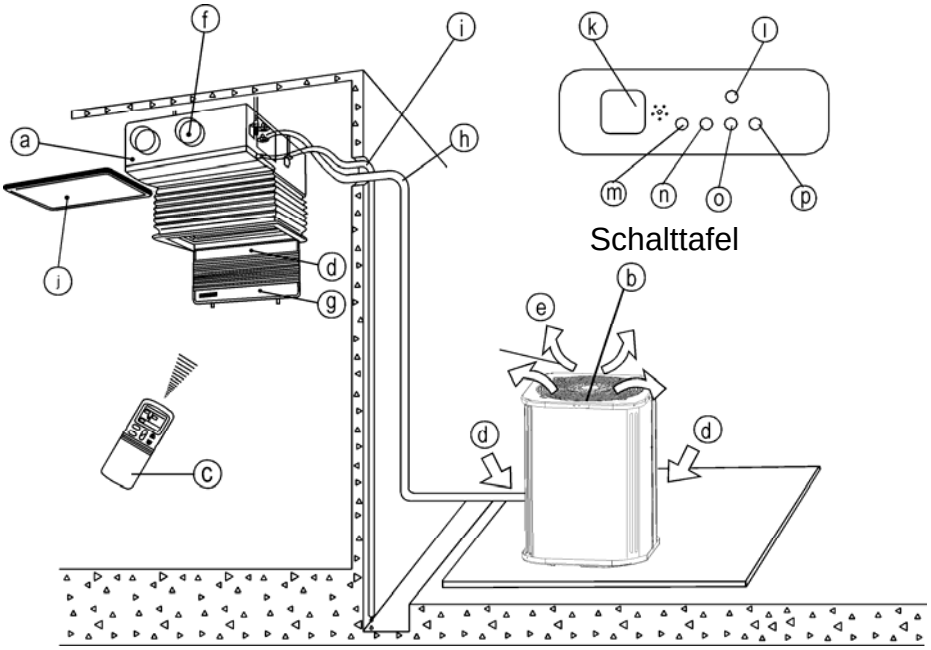

ACHTUNG:
Diese Abbildung zeigt den Typ mit einer Leistung von 24000 Btu/h. Er kann sich hinsichtlich des Aussehens und der Funktion von dem von Ihnen gekauften Gerät leicht unterscheiden.

Komponenten und Funktionen

a) Inneneinheit
b) Außeneinheit
c) FernBedienung
d) Lufteinlass
e) Luftauslass
f) Luftauslass
g) Luftschlitz (im Luftauslass)
h) Verbindungsrohrleitung
i) Abflussschlauch
j) Lufteinlass (mit Filter)
k) Infrarot-Signal-Sensor aus der Bedienung
l) Notbedienungstaste
m) Betrieb-Anzeige
n) Zeitschaltuhr-Anzeige
o) Enteisung-Anzeige (beim Typ für Kühlung+Heizung) oder Ventilator (beim Typ für Kühlung)
p) Alarmanzeige

■ Dünner Kanaltyp

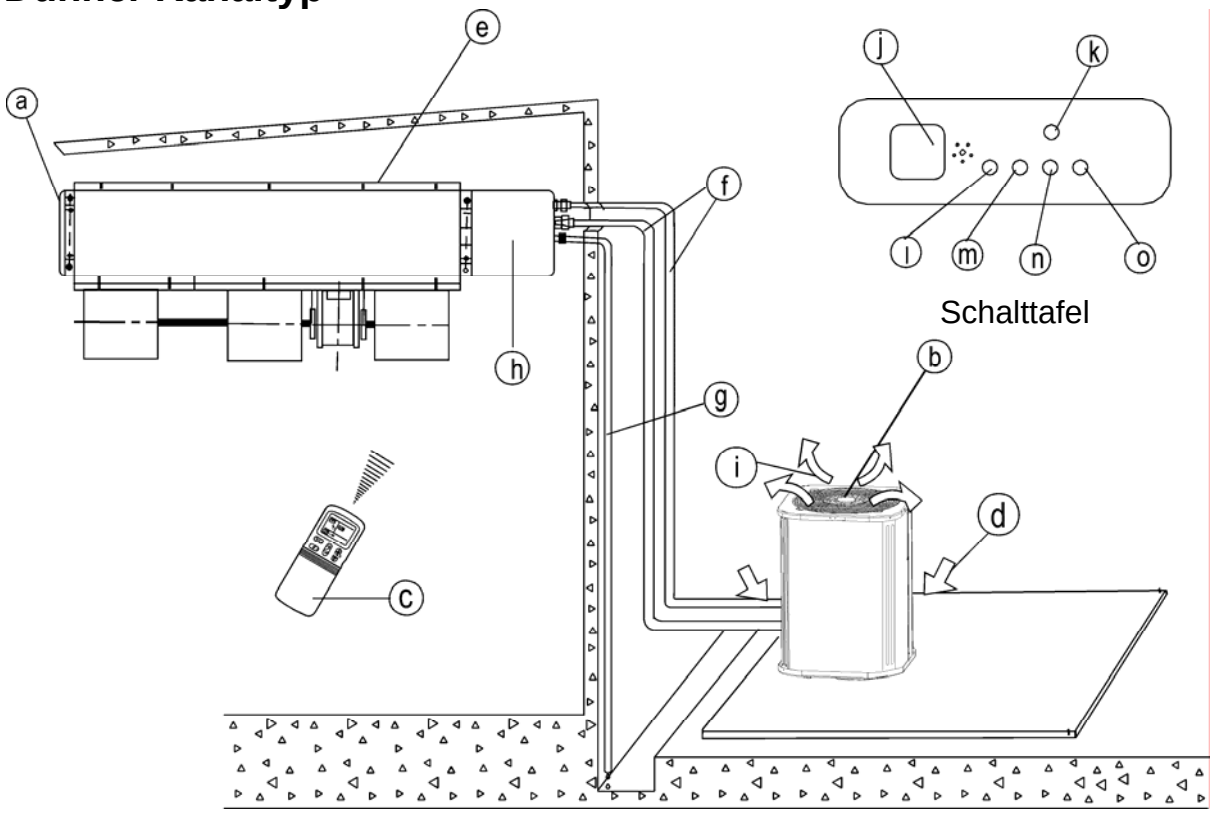

ACHTUNG:
Diese Abbildung zeigt den Typ mit einer Leistung von 24000 Btu/h. Er kann sich hinsichtlich des Aussehens und der Funktion von dem von Ihnen gekauften Gerät leicht unterscheiden.

Komponenten und Funktionen

a) Inneneinheit
b) Außeneinheit
c) Fernbedienung
d) Lufteinlass
e) Luftschlitz (im Luftauslass)
f) Verbindungsrohrleitung
g) Abflussschlauch
h) E-Box
i) Luftauslass
j) Infrarot-Signal-Sensor aus der Bedienung
k) Notbedienungstaste
l) Betrieb-Anzeige
m) Zeitschaltuhr-Anzeige
n) Enteisung-Anzeige (beim Typ für Kühlung+Heizung) oder Ventilator (beim Typ für Kühlung)
o) Alarmanzeige

■ Dünner Kanaltyp

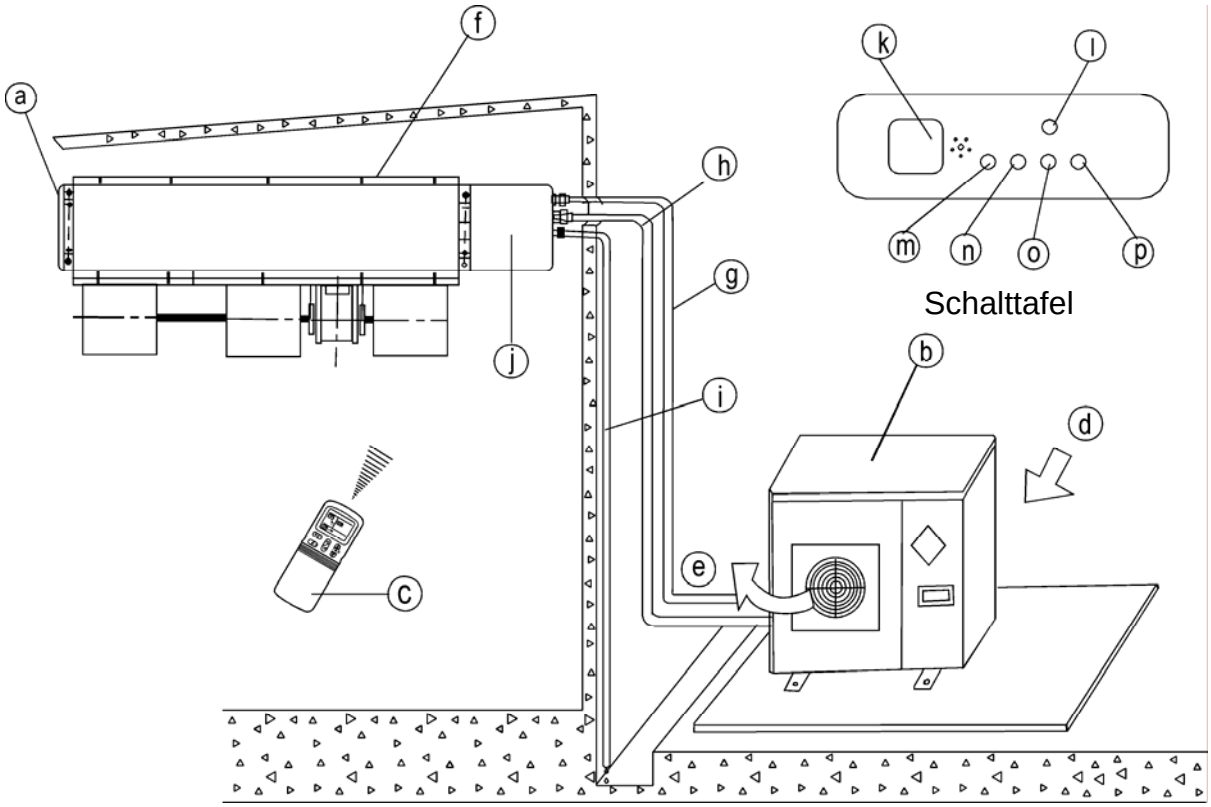

ACHTUNG:
Diese Abbildung zeigt den Typ mit einer Leistung von 24000 Btu/h. Er kann sich hinsichtlich des Aussehens und der Funktion von dem von Ihnen gekauften Gerät leicht unterscheiden.

Komponenten und Funktionen

a) Inneneinheit
b) Außeneinheit
c) FernBedienung
d) Lufteinlass
e) Luftauslass
f) Luftauslass
g) Verbindungsrohrleitung
h) Verbindungsrohrleitung
i) Abflussschlauch
j) E-Box
k) Infrarot-Signal-Sensor aus der Bedienung
l) Notbedienungstaste
m) Betrieb-Anzeige
n) Zeitschaltuhr-Anzeige
o) Enteisung-Anzeige (beim Typ für Kühlung+Heizung) oder Ventilator (beim Typ für Kühlung)
p) Alarmanzeige

■ Dünner Kanaltyp mit Luftzufuhr-Box

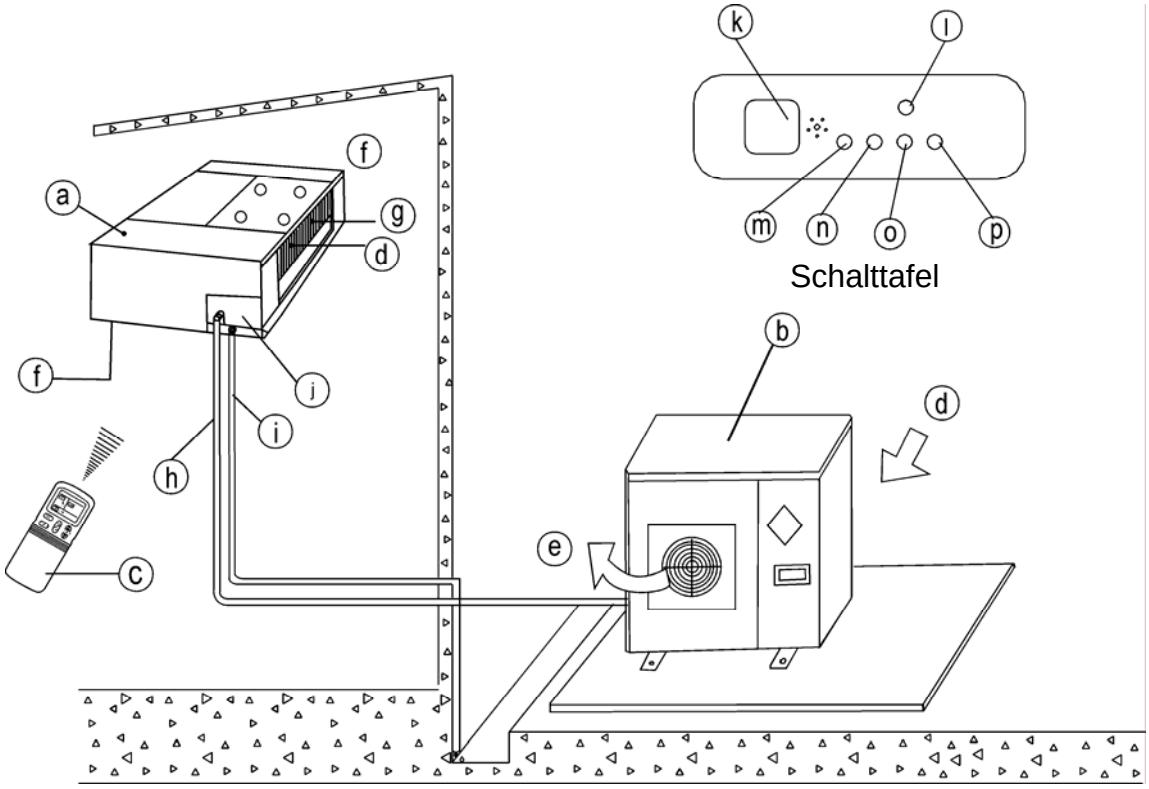

Komponenten und Funktionen

a) Inneneinheit
b) Außeneinheit
c) Fernbedienung
d) Luftauslass
e) Luftauslass
f) Lufteinlass
g) Wärmetäuscher
h) Verbindungsrohrleitung
i) Abflussschlauch
j) E-Box
k) Infrarot-Signal-Sensor aus der Bedienung
l) Notbedienungstaste
m) Betrieb-Anzeige
n) Zeitschaltuhr-Anzeige
o) Enteisung-Anzeige (beim Typ für Kühlung+Heizung) oder Ventilator (beim Typ für Kühlung)
p) Alarmanzeige

■ 4-Wege-Kassettentyp (dünn)

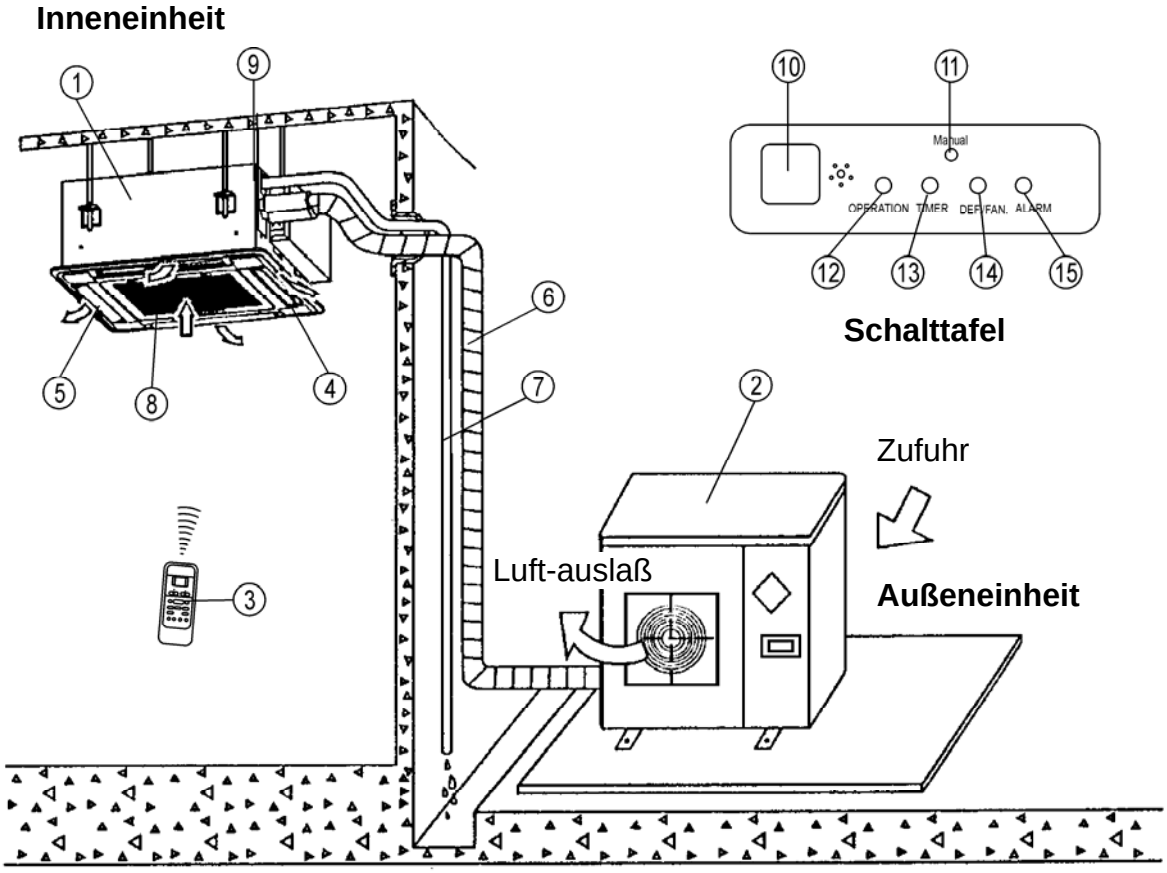

ACHTUNG:
Diese Abbildung zeigt den Typ mit einer Leistung von 24000 Btu/h. Er kann sich hinsichtlich des Aussehens und der Funktion von dem von Ihnen gekauften Gerät leicht unterscheiden.

Komponenten und Funktionen

1) Inneneinheit
2) Außeneinheit
3) Fernbedienung
4) Luftauslass
5) Vertikaler Luftschlitz
6) Verbindungsrohrleitung
7) Abflussschlauch
8) Lufteinlass (mit Filter)
9) Abflusspumpe (Wasserableitung aus der Einheit)
10) Infrarot-Signal-Sensor aus dem Bedienung
11) Notbedienungstaste
12) Betrieb-Anzeige
13) Zeitschaltuhr-Anzeige
14) Enteisung-Anzeige (beim Typ für Kühlung+Heizung) oder Ventilator (beim Typ für Kühlung)
15) Alarmanzeige

■ 1-Wege-Kassettentyp

Inneneinheit

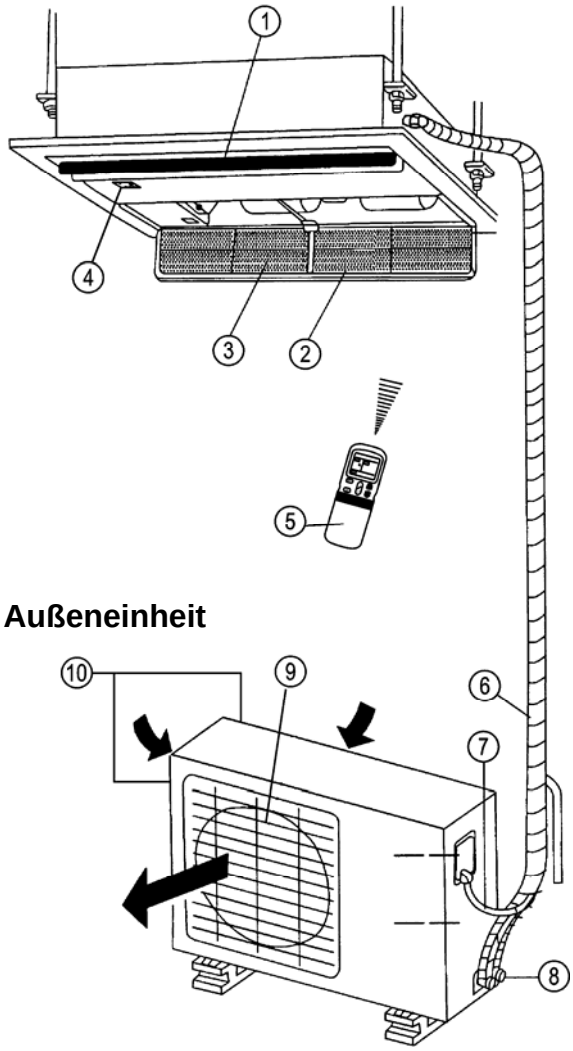

Inneneinheit

1) Luftschlitz des Luftauslasses
2) Zufuhr
3) Filter
4) Schalttafel
5) Fernbedienung

Außeneinheit

Außeneinheit

6) Kühlmittel-Rohrleitung, Abflussschlauch
7) elektrische Leitung
8) Ausführung
9) Luftauslass
10) Lufteinlass (seitlich und hinten)

Schalttafel

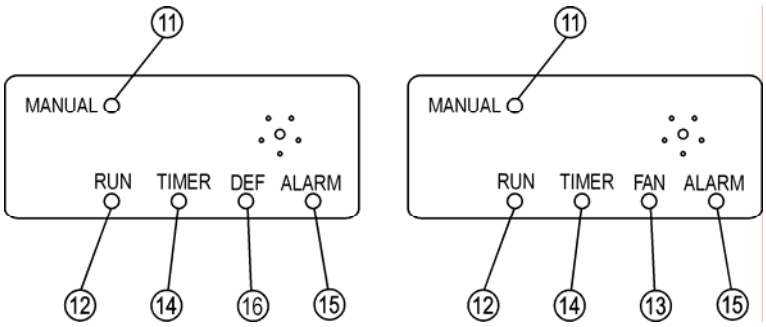

Schalttafel

11) Notbedienungstaste
12) Betrieb-Anzeige
13) Ventilator-Anzeige (ist nicht beim Typ für Kühlung+Heizung)
14) Zeitschaltuhr-Anzeige
15) Alarmanzeige
15) Enteisung-Anzeige (ist nicht beim Typ nur für Kühlung)

■ **Decken- und Fußbodentyp** (Klimatisierung mit Vertikal-Luftauslass)

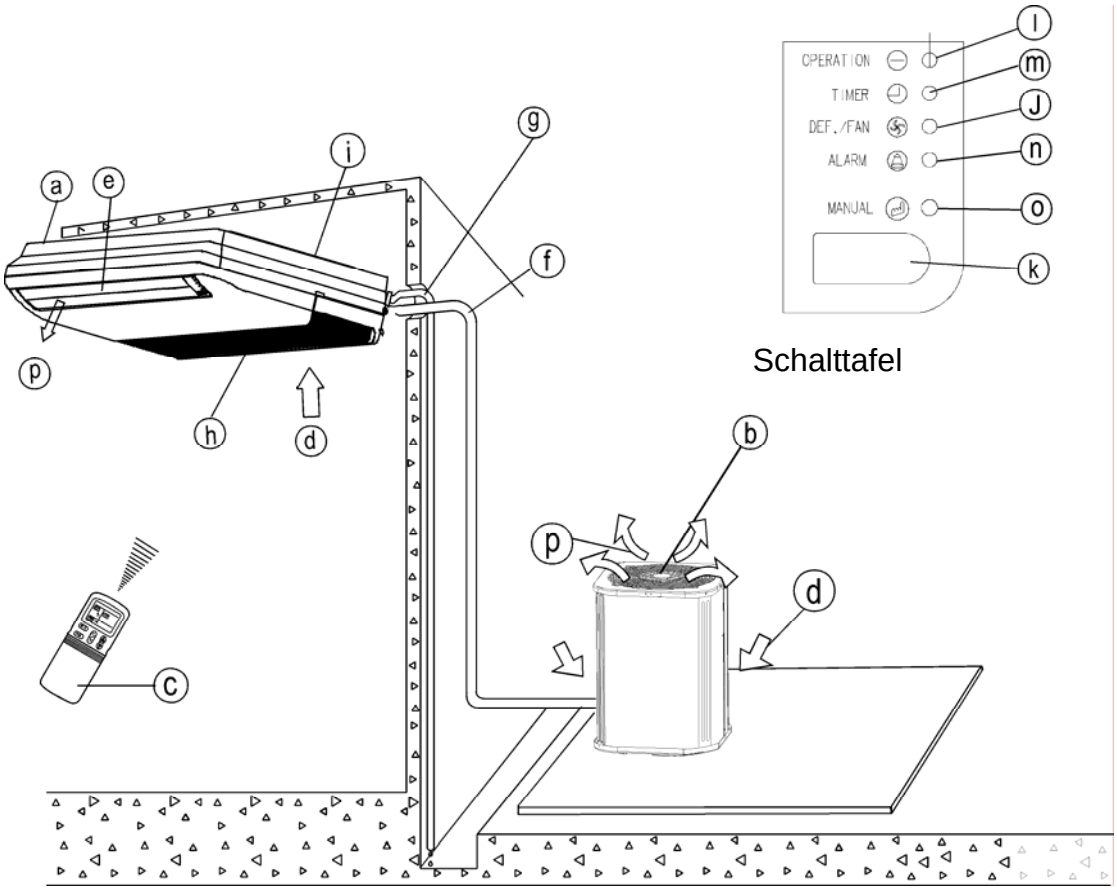

ACHTUNG:
Diese Abbildung zeigt nur einen Typ aus der Produktreihe. Ihr Typ kann von dem Aussehen und den Funktionen des abgebildeten Typs leicht abweichen.

Komponenten und Funktionen

a) Inneneinheit
b) Außeneinheit
c) Fernbedienung
d) Lufteinlass
e) Luftschlitz des Luftauslasses
f) Verbindungsrohrleitung
g) Abflussschlauch
h) Lufteinlass (mit Filter)
i) Installationsteil
j) Enteisung-Anzeige (beim Typ für Kühlung+Heizung) oder Ventilator (beim Typ für Kühlung)
k) Infrarot-Signal-Sensor aus der Bedienung
l) Betrieb-Anzeige
m) Zeitschaltuhr-Anzeige
n) Alarmanzeige
o) Notbedienungstaste
p) Luftauslass

■ Decken- oder Fußbodentyp

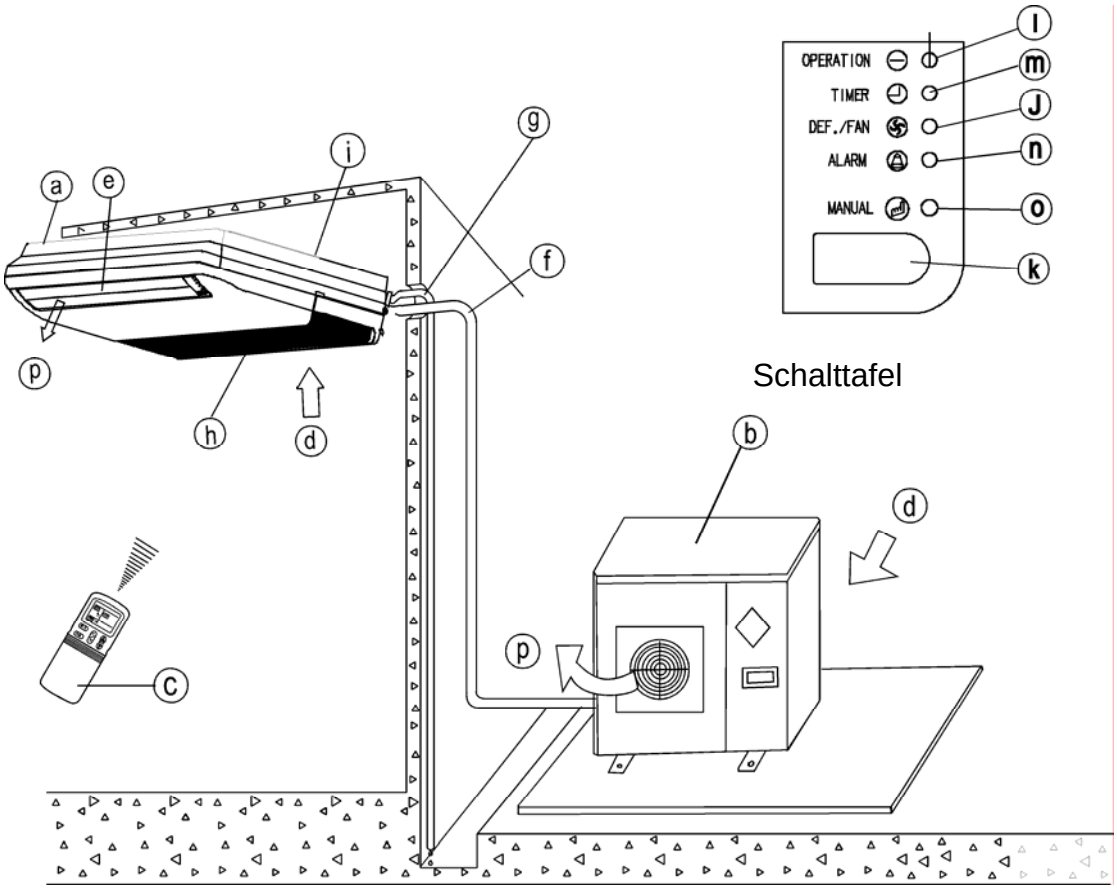

ACHTUNG:
Diese Abbildung zeigt nur einen Typ aus der Produktreihe. Ihr Typ kann von dem Aussehen und den Funktionen des abgebildeten Typs leicht abweichen.

Komponenten und Funktionen

a) Inneneinheit
b) Außeneinheit
c) Fernbedienung
d) Lufteinlass
e) Luftschlitz des Luftauslasses
f) Verbindungsrohrleitung
g) Abflussschlauch
h) Lufteinlass (mit Filter)
i) Installationsteil
j) Enteisung-Anzeige (beim Typ für Kühlung+Heizung) oder Ventilator (beim Typ für Kühlung)
k) Infrarot-Signal-Sensor aus der Bedienung
l) Betrieb-Anzeige
m) Zeitschaltuhr-Anzeige
n) Alarmanzeige
o) Notbedienungstaste
p) Luftauslass

■ Decken- oder Fußbodentyp

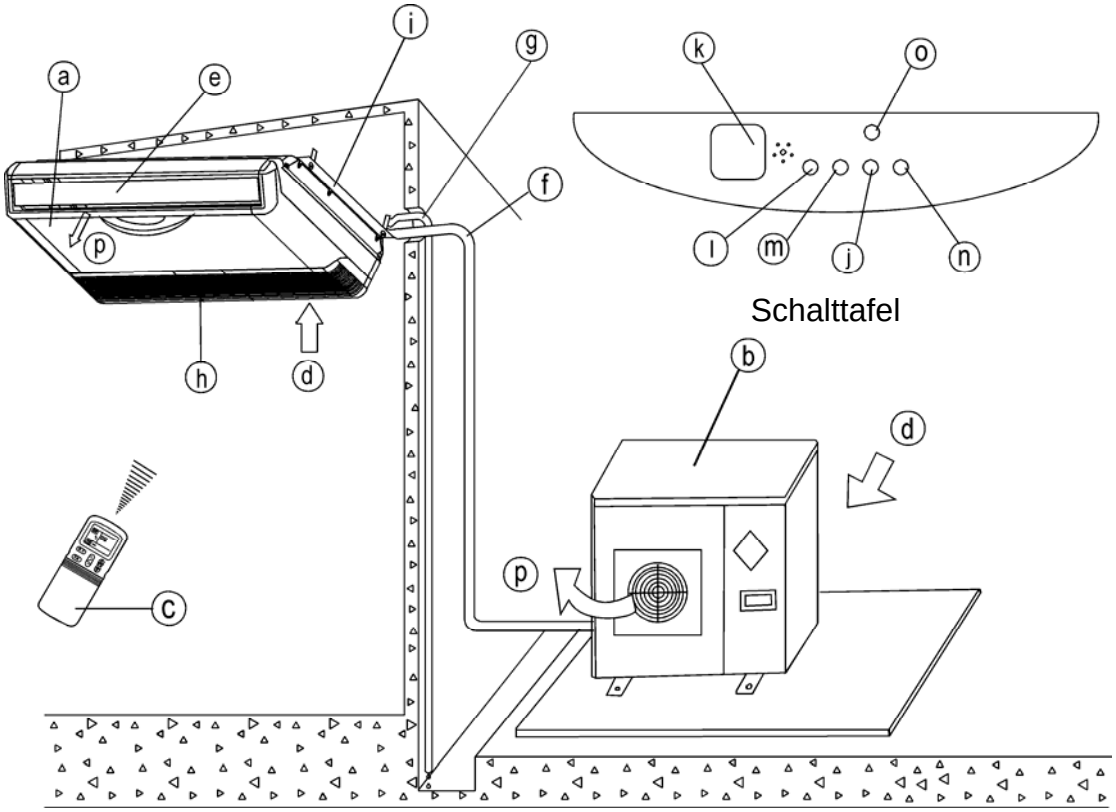

ACHTUNG:
Diese Abbildung zeigt nur einen Typ aus der Produktreihe. Ihr Typ kann von dem Aussehen und den Funktionen des abgebildeten Typs leicht abweichen.

Komponenten und Funktionen

a) Inneneinheit
b) Außeneinheit
c) Fernbedienung
d) Lufteinlass
e) Luftschlitz des Luftauslasses
f) Verbindungsrohrleitung
g) Abflussschlauch
h) Lufteinlass (mit Filter)
i) Installationsteilt
j) Entforstung-Anzeige (beim Typ für Kühlung+Heizung) oder Ventilator (beim Typ für Kühlung)
k) Infrarot-Signal-Sensor aus der Bedienung
l) Betrieb-Anzeige
m) Zeitschaltuhr-Anzeige
n) Alarmanzeige
o) Notbedienungstaste
p) Luftauslass

EINSTELLUNG DER GEBLÄSERICHTUNG

■ Kassettentyp

Während des Betriebs des Gerätes können Sie die Luftöffnung verstellen, um der Luftstrom zu regulieren und die Raumtemperatur gleichmäßig zu aklimatisieren. Sie erzeugen auf diese Weise ein höheres Wohlbefinden.

1. Einstellen der gewünschten Strömungsrichtung.
   Drücken Sie die SWING-Taste, um den Luftschlitz in die gewünschte Position zu bringen und dann drücken Sie diese Taste erneut, um den Luftstrom in dieser Richtung zu halten.
2. Einstellen der automatischen Gebläserichtung.
   Drücken Sie die SWING-Taste, die Gebläseöffnung wechselt automatisch die Ausblasrichtung.

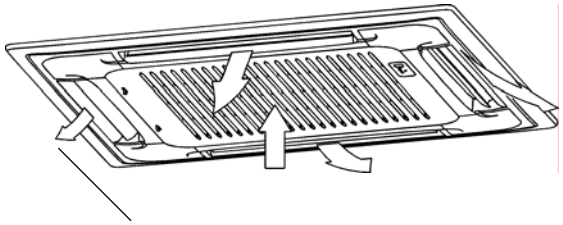

Einstellung der Gebläserichtung nach oben oder nach unten

Wenn diese Funktion eingestellt ist, ändert sich die Gebläserichtung automatisch. Der Streuwinkel des Luftschlitzes beträgt nach allen Richtungen 30°. Wenn das Klimagerät außer Betrieb ist (z.B. wenn die Zeitschaltuhr für die Einschaltung eingestellt ist), ist die SWING-Taste blockiert.

■ Kanal- oder Deckentyp

Dieser Teil beschreibt die Einstellung der Luftströmung, wenn für die Inneneinheit der Teil für den Luftauslass verwendet ist (wird extra verkauft).

Kühlbetrieb

Für das wirksame Kühlen des ganzen Raumes stellen Sie die Luftschlitze so ein, damit die Luft horizontal strömt.

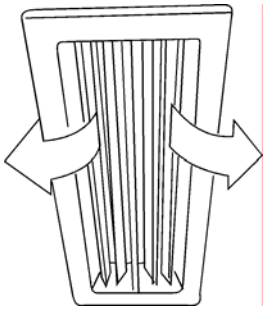

Heizbetrieb

Für die wirksame Beheizung des unteren Raumteiles stellen Sie die Luftschlitze so ein, damit die Luft nach unten strömt.

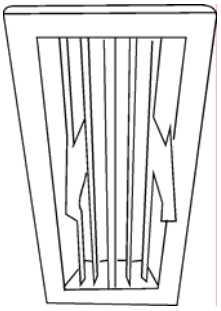

NOTBEDIENUNG

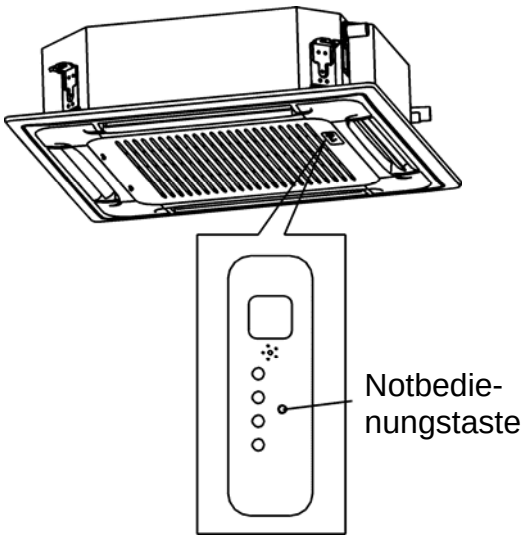

Diese Funktion wird gebraucht, um das Gerät zeitweilig direkt zu betreiben, falls Sie die Fernbedienung verloren haben oder wenn die Batterien in der Bedienung verbraucht sind.
Mit der Notbedienungstaste auf der Tafel des Gitters der Luftzufuhr können der Automatik-Betrieb oder die Dauerkühlung eingestellt werden. Wenn Sie diese Taste drücken, wird die Betriebsart des Klimagerätes in dieser Reihenfolge umgeschaltet: Automatik, Zwangskühlen, Ausgeschaltet und wieder Automatik.

1. Automatik
Die Anzeige Netzbetrieb und Klimagerät arbeitet im Automatik-Betrieb. Die Bedienung mit der Fernbedienung ist auch möglich.

2. Zwangskühlen
Die Anzeige Betrieb blinkt, das Gerät läuft zwangsläufig 30 Minuten im Kühl-Betrieb mit einer hohen Ventilatordrehzahl und dann wird in den Automatik-Betrieb umgeschaltet. Die Fernbedienung ist nicht möglich.

3. Ausgeschaltet
Die Betrieb-Anzeige erlischt. Das Klimagerät ist ausgeschaltet. Die Fernbedienung ist möglich.

Bemerkung: Die Kassetteneinheit ist nur als Beispiel angegeben.

PFLEGE

⚠ WARNUNG
Bevor Sie das Gerät reinigen, überzeugen Sie sich davon, dass der Strom abgeschaltet ist.

Reinigung der Inneneinheit und der Fernbedienung

⚠ ACHTUNG
- Nehmen Sie ein trockenes Tuch, um die Inneneinheit und die Fernbedienung abzuwischen.
- Wenn die Inneneinheit sehr verschmutzt ist, kann für ihre Reinigung ein mit kaltem Wasser befeuchtetes Tuch verwendet werden.
- Nehmen Sie niemals ein feuchtes Tuch für die Reinigung der Fernbedienung.
- Benutzen Sie kein chemisch behandeltes Staubtuch zur Reinigung und lassen Sie solche Stoffe eine lange Zeit nie auf dem Gerät liegen, weil es zur Beschädigung oder zum Verbleichen der Oberfläche des Gerätes kommen kann.
- Benutzen Sie kein Benzin, Verdünner, Poliermittel oder ähnliche Lösungen zur Reinigung. Solche Mittel können die Plastikoberfläche beschädigen oder verformen.

Wenn die Einheit mindestens 1 Monat nicht benutzt wird:
(1) Lassen Sie den Ventilator ungefähr einen halben Tag laufen, um das Gerät von innen auszutrocknen.
(2) Schälten Sie das Klimagerät aus und trennen Sie die Stromversorgung.
(3) Entfernen Sie die Batterie aus der Fernbedienung.

Kontrollen vor dem Betrieb

⚠ ACHTUNG
- Prüfen Sie, ob die Leiter unbeschädigt und ob sie verbunden sind.
- Prüfen Sie, ob der Luftfilter installiert ist. (Einige Klimageräte haben nicht die Luftfilter.)
- Prüfen Sie, ob die Luftein- und -auslässe der Außeneinheit frei sind.

Bevor Sie das Klimagerät reinigen, überzeugen Sie sich davon, dass der Strom abgeschaltet ist.

Reinigung des Luftfilters

- Der Luftfilter kann die Staub- oder Partikeleindringung ins Innere des Gerätes verhüten. Beim Verstopfen des Filters kann es zu einer erheblichen Reduktion der Effizienz des Klimagerätes kommen. Deshalb ist es nötig, den Filter bei seiner langfristigen Benutzung alle zwei Wochen zu reinigen.
- Wenn das Klimagerät an einem staubigen Ort aufgestellt ist, muss der Filter öfters gereinigt werden.
- Wenn der angesammelte Staub nur schwierig entfernbar ist, wird der Filter durch einen neuen ersetzt (Austauschluftfilter gehört zur Zusatzausrüstung).

■ Kassettentyp

1. Öffnen des Lufteintrittsgitters.
   Drücken Sie die Schieber des Gitters gleichzeitig zur Mitte, wie in der Abb. A gezeigt. Ziehen Sie dann das Lufteintrittsgitter nach unten.
   Achtung: Vor diesem Vorgang müssen die Kabel des Steuerschrankes herausgenommen werden, die an die elektrischen Klemmen des Hauptgehäuses der Einheit normal angeschlossen sind.

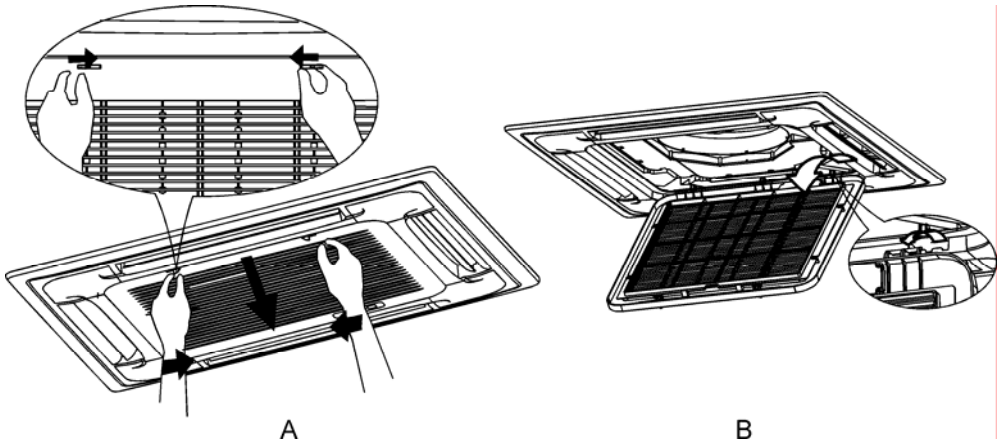

2. Herausnehmen des Lufteintrittsgitters (zusammen mit dem Luftfilter wie in der Abbildung B gezeigt). Ziehen Sie das Lufteintrittsgitter herunten bis 45° und heben Sie es an, um es herauszunehmen.
3. Nehmen Sie den Luftfilter heraus.
4. Reinigen Sie den Luftfilter. (Zur Reinigung des Luftfilters sollte ein Staubsauger oder klares Wasser verwenden werden. Wenn der angesammelte Staub zu stark ist, benutzen Sie eine weiche Bürste und ein schonendes Reinigungsmittel zur Reinigung und lassen Sie den Filter an einem kühlen Ort austrocknen).

■ Kanal- und Deckentyp

1. Öffnen Sie das Lufteintrittsgitter.
   Drücken Sie die Schieber des Gitters gleichzeitig zur Mitte, wie in der Abbildung gezeigt. Dann ziehen Sie das Lufteintrittsgitter nach unten.
   Achtung: Vor diesem Vorgang müssen die Kabel des Steuerschrankes herausgezogen werden, die an die elektrischen Klemmen des Hauptgehäuses der Einheit normal angeschlossen sind.

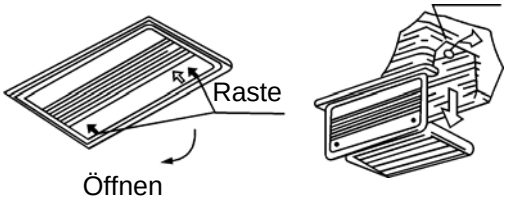

2. Herausnahmen des Lufteintrittsgitters.
3. Nehmen Sie den Luftfilter heraus.
4. Reinigen Sie den Luftfilter. (Zur Reinigung des Luftfilters sollte ein Staubsauger oder klares Wasser verwenden werden. Wenn der angesammelte Staub zu stark ist, benutzen Sie eine weiche Bürste und ein schonendes Reinigungsmittel zur Reinigung und lassen Sie den Filter an einem kühlen Ort austrocknen).

Abb. 1

Abb. 2

   - Bei der Reinigung mit einem Staubsauger sollte die Seite des Lufteinlasss oben sein (Abb. 1).
   - Bei der Reinigung mit Wasser sollte die Seite des Lufteinlasss unten sein (Abb. 2).

   Achtung: Trocknen Sie den Luftfilter weder bei direktem Sonnenlicht nocht über dem Feuer.
5. Installieren Sie den Luftfilter zurück.
6. Installieren und Schließen Sie das Lufteintrittgitter nach den Schritten 1 und 2 in der umgekehrten Reihenfolge und schließen Sie die Kabel des Steuerschrankes in die entsprechenden Klemmen des Hauptgehäuses der Einheit an.
   Anmerkung. Der Hochdruck-Parvis-Split hat keinen Luftfilter.

FUNKTION UND BETRIEB DES KLIMAGERÄTES

Drei-Minuten-Schutz-Funktion

Diese Schutzfunktion verhindert für ungefähr 3 Minuten jede Aktivität des Klimagerätes.

Stromausfall

Ein Stromausfall während des Betriebs führt zu einer totalen Abschaltung des Gerätes.

- Die Betriebsanzeige am Innenraumgerät beginnt zu blinken, wenn der Strom wieder da ist.
- Um den Betrieb wieder zu starten, drücken Sie die ON/OFF-Taste auf der Fernbedienung.
- Die Fehlfunktion der Einheit kann auch durch einen Blitz oder eine starke elektromagnetische Störungsquelle verursacht werden.

Trennen Sie das Gerät vom Stromnetz und verbinden Sie es anschließend wieder. Drücken Sie die ON/OFF-Taste der Fernbedienung, um es wieder zu starten.

Betriebsbedingungen des Klimagerätes

Zur Erreichung einer ordentlichen Leistung lassen Sie das Klimagerät bei folgenden Bedingungen laufen:

Kühlbetrieb	Außentemperatur: 21 bis 43 °C
	Raumtemperatur: 17 bis 32 °C
	Achtung: Relative Luftfeuchtigkeit des Raumes bis 80 %. Wenn das Klimagerät oberhalb dieses Wertes arbeitet, kann die Oberfläche des Gerätes.
Heizbetrieb (nur bei Modellen mit dieser Funktion)	Außentemperatur: -5 bis 24 °C
	Raumtemperatur: 0 bis 30 °C
Trocknen	Außentemperatur: 11 bis 43 °C
	Raumtemperatur: 17 bis 30 °C

Wenn das Klimagerät außerhalb dieser Bedingungen betrieben wird, können Sicherheitsfunktionen wirksam werden, die das Gerät zum Schutz abschalten.

INSTALLATION

Standort

- Im Kühlbetrieb trocknet das Klimagerät die Raumluft. Installieren Sie bitte eine Leitung, um das Kondenswasser vom Klimagerät abzuleiten.
- Platzieren Sie das Innenraumgerät bitte mindestens einen Meter von fernsehen und Radio entfernt, um Bild- und Tonstörungen zu vermeiden.
- Starke Radiosender oder irgendwelche anderen Apparate, die Radiowellen mit hohen Frequenzen ausstrahlen, können Fehlfunktionen des Klimagerätes hervorrufen. Fragen Sie deshalb vor der Installation den Händler, bei dem Sie das Gerät gekauft haben.
- Befestigen Sie das Gerät nicht an einem gefährlichen Ort mit entzündbaren Gasen oder verdunstenden Stoffen.
- Wird das Klimagerät in einer Umgebung von Ölen (z.B. in der Nähe der Maschinen), Salz im (im Küstenbereich), Sulfidgase (in der Nähe heißer Quellen) etc. betrieben, können solche Stoffe zu Fehlfunktionen des Gerätes führen.

Geräusche und Vibrationen

- Befestigen Sie das Gerät an einem stabilen Platz, um ein Geräusch oder Vibrationen zu vermeiden.
- Platzieren Sie das Außengerät dort, wo weder sein Geräusch, noch ausgeblasene heiße Luft Ärger für Ihre Nachbarn verursachen.
- Wenn das Klimagerät beim Betrieb ungewöhnliche Geräusche macht, fragen Sie den Händler.

Stromanschluss

- Zur Vermeidung elektrischer Spannung erden Sie das Klimagerät. Der Stecker im Klimagerät ist mit einer Erdleitung versehen. Achten Sie auf seinen richtigen Anschluss.
- Der Stromstecker findet speziell für das Klimagerät Anwendung.
- Ziehen Sie nicht stark an den Stromkabeln.
- Wenn Sie das Klimagerät erden, beachten Sie die örtlichen Vorschriften.
- Nach Bedarf verwenden Sie eine separate Sicherung oder einen Trennschalter mit dem vorgeschriebenen Wert. Wenn Sie die Stromleitung ändern müssen, kontaktieren Sie die jeweilige Firma.

Umsetzung

Wenn Sie umziehen oder wenn Sie das Klimagerät versetzen wollen, fragen Sie Ihren Händler, weil besondere Handlungen erforderlich sind, um das Kältemittel zu entfernen, zu reinigen und weitere Tätigkeiten auszuführen.

PROBLEMLÖSUNG

Bevor Sie einen Serviceeingriff verlangen werden, prüfen Sie folgende Punkte.

Mängel:

Das Gerät funktioniert nicht

- Die Sicherung ist defekt oder der Trennschalter ist abgeschaltet.
- Die Batterien der Fernbedienung sind verbraucht.
- Die Zeitschaltuhr ist eingestellt.

Das Gerät kühlt nicht oder wärmt nicht gut

- Der Luftein- oder -auslass des Außengerätes ist blockiert.
- Türen oder Fenster sind offen.
- Der Luftfilter ist verstaubt.
- Der Luftschlitz befindet sich nicht in der richtigen Position.
- Die Geschwindigkeit des Ventilators ist zu gering.
- Die eingestellte Temperatur ist zu hoch oder zu niedrig.

Probleme, die keine Mängel sind:

Aus dem Gerät kommt ein übler Geruch

- Das Gerät saugt die Luft mit Gerüchen, die aus Wänden, Teppichen, Möbeln, Kleidung, Pelzen etc. kommen.

Das Gerät erzeugt weißen Nebel oder Wasser.

- Eine zu niedrig eingestellte Temperatur oder zu hohe Luftfeuchtigkeit.

⚠ ACHTUNG

Wenn einer der folgenden Zustände eintritt, schalten Sie das Klimagerät sofort aus, trennen Sie die Stromversorgung und fragen Sie Ihren Händler.

- Die Anzeigen blinken schnell (5× pro Sekunde). Sie unterbrechen die Stromversorgung, schalten nach 2–3 Minuten den Strom wieder ein, aber die Indikatoren blinken immer noch.
- Es kommt zu Bedienungsfehlern.
- Häufig kommt es zum Durchbrennen der Sicherung oder zum Ausfall des Hauptschalters.
- Ins Klimagerät gelangen Wasser oder fremde Sachen ein.
- Ein ungewöhnlicher Zustand ist zu beobachten.

PROBLEMLÖSUNG (FERNBEDIENUNG)

Bevor Sie einen Serviceeingriff verlangen werden, prüfen Sie folgende Punkte.

Die Änderung der Einstellung ist nicht möglich.		
Merkmal	Ursache	Lösung
Die Geschwindigkeit des Ventilators kann nicht verändert werden.	Prüfen Sie, ob der Automatik-Betrieb (AUTO) nicht eingestellt ist.	Im Automatik-Betrieb wird die Geschwindigkeit des Ventilators automatisch eingestellt.
	Prüfen Sie, ob der Trocknen-Betrieb (DRY) nicht eingestellt ist.	Im Trocknen-Betrieb wird die Geschwindigkeit automatisch eingestellt. Die Geschwindigkeit kann in den Betriebsarten Kühlung (COOL), Heizung (HEAT) und Ventilator (FAN) eingestellt werden.

Die Sendungsanzeige erscheint nicht.		
Merkmal	Ursache	Lösung
Das Signal der Fernbedienung wird nicht gesendet, selbst wenn die ON/OFF-Taste gedrückt wird.	Prüfen Sie, ob die Batterien in der Fernbedienung nicht leer sind.	Ersetzen Sie die Batterien, wenn sie leer sind.

Die Temperaturanzeige erscheint nicht.		
Merkmal	Ursache	Lösung
Die Temperaturanzeige erscheint nicht.	Prüfen Sie, ob der Ventilator-Betrieb (FAN) nicht eingestellt ist.	Im Ventilator-Betrieb kann die Temperatur nicht eingestellt werden.

Die Displayindikation verschwindet.		
Merkmal	Ursache	Lösung
Die Anzeigen auf dem Display verschwinden nach gewisser Zeit.	Prüfen Sie, ob die Funktion der Zeitschaltuhr abgelaufen ist und Timer off angezeigt wird.	Der Betrieb des Klimagerätes wird beendet, weil die eingestellte Zeit abgelaufen ist.
Die Anzeigen der Zeitschaltuhr verschwinden nach gewisser Zeit.	Prüfen Sie, ob der Betrieb über die Zeitschaltuhr begonnen hat, als Timer on auf dem Display angezeigt wurde.	Wenn die für den Start des Klimageräts eingestellte Zeit erreicht ist, startet das Klimagerät automatisch und die Anzeige geht aus.

Der Signalquittungston ertönt nicht.		
Merkmal	Ursache	Lösung
Es ertönt kann Signalton vom Innengerät, auch nicht wenn die Taste ON/OFF gedrückt wird.	Richten Sie die Fernbedienung auf den Sensor der Bedienung und wiederholten Sie den Vorgang.	Prüfen Sie, ob der Signalgeber der Fernbedienung richtig auf den Sensor des Innengerätes gerichtet ist.
Die Tasten der Fernbedienung funktionieren nicht.		Drücken Sie die Taste Reset.