Manual de uso

Ver. 01 | 01-03-2021

ES

MULTI VARIABLE SERIES

UNIDADES EXTERIORES

MV-E14BI
MV-E18BI
MV-E21BI
MV-E24BI
MV-E28BI
MV-E36BI
MV-E42BI

sinclair
AIR CONDITIONING

TRADUCCIÓN DEL MANUAL DE USO ORIGINAL

ADVERTENCIA IMPORTANTE:

Gracias por comprar nuestro equipo. Lea este manual detenidamente antes de instalar y utilizar su nuevo equipo. Guarde bien el manual para futuras consultas.

EN For downloading manual for this product, please enter the model name at this link:

CZ Pro stažení manuálu k tomuto produktu zadejte modelové označení do následujícího odkazu:

SK Pre stiahnutie manuálu k tomuto produktu zadajte modelové označenie do nasledujúceho odkazu:

DE Um das Handbuch für dieses Produkt herunterzuladen, geben Sie bitte den Modellnamen für diesen Link ein:

HR Za preuzimanje priručnika za ovaj proizvod unesite naziv modela na ovu vezu:

HU Termék kézikönyvének letöltéséhez írja be a modell megnevezését az alábbi linkre:

SL Za prenos navodil za uporabo tega izdelka, vnesite ime modela na tej povezavi:

RU Чтобы загрузить руководство для этого продукта, введите обозначение модели по следующей ссылке:

IT Per scaricare il manuale di questo prodotto, inserisci il nome del modello a questo link:

ES Para descargar el manual de este producto, ingrese la designación del modelo en el siguiente enlace:

Índice

1 Información general 2
1.1 Explicación de los símbolos 2
1.2 Uso del manual 2
1.3 Refrigerante 3
2 Instrucciones de seguridad 4
2.1 Funcionamiento y mantenimiento 4
2.2 Instalación 5
3 Instrucciones de funcionamiento 7
4 Denominaciones de los componentes 8
4.1 MV-E14BI 8
4.2 MV-E18BI, MV-E21BI 8
4.3 MV-E24BI, MV-E28BI, MV-E36BI, MV-E42BI 9
5 Datos técnicos 10
5.1 Alimentación y dimensiones 10
5.2 Rango de temperaturas de funcionamiento de la unidad exterior 10
6 Manipulación 11
7 Mantenimiento 11
8 Manipulación segura con refrigerantes inflamables 12
8.1 Requisitos de cualificación para el personal de instalación y mantenimiento 12
8.2 Notas para el mantenimiento 12
8.3 Instrucciones de mantenimiento 12

1 INFORMACIÓN GENERAL

De acuerdo con la política de la empresa acerca de la mejora continua del producto, la apariencia, las dimensiones, los parámetros técnicos y los accesorios de este dispositivo están sujetos a cambios sin previo aviso.

El producto real puede diferir de las ilustraciones de este manual. Algunos modelos del dispositivo tienen pantalla y otros no. La forma y ubicación del panel de la pantalla pueden diferir. Si hay alguna diferencia, ríjase por el producto real.

Este dispositivo no debe ser manipulado por personas (incluidos niños) con capacidades físicas, sensoriales o mentales reducidas, o con falta de conocimiento y experiencia, a menos que hayan sido supervisados o instruidos sobre su uso por una persona responsable de su seguridad.

Se debe tener cuidado que los niños no jueguen con el dispositivo.

GWP: R32:675	Este símbolo indica que este producto no debe eliminarse con la basura doméstica habitual en los países de la UE. Para evitar posibles daños al medio ambiente o la salud humana, debido a la eliminación incontrolada de residuos, recíclelos de manera responsable para promover la reutilización sostenible de los recursos materiales. Para eliminar el dispositivo usado, use el punto de recogida de residuos apropiado o póngase en contacto con la tienda donde compró el producto que puede hacerse cargo de este producto para un reciclaje ecológico.

1.1 Explicación de los símbolos

⚠ PELIGRO	Indica situaciones peligrosas. Si no se evitan, causarán la muerte o lesiones graves.
⚠ ADVERTENCIA	Indica situaciones peligrosas. Si no se evitan, pueden causar la muerte o lesiones graves.
⚠ PRECAUCIÓN	Indica situaciones peligrosas. Si no se evitan, pueden causar lesiones leves o moderadas.
NOTA	Indica información importante. Si no se respeta, pueden producirse daños a los bienes.
⚠	Indica un peligro que pertenece a la categoría ADVERTENCIA o PRECAUCIÓN.

1.2 Uso del manual

⚠ Lea este manual minuciosamente antes de utilizar el dispositivo y guárdelo para futuras consultas.

⚠ Utilice el equipo de aire acondicionado únicamente de acuerdo con las instrucciones de este manual. Sin embargo, estas instrucciones no cubren todos los estados y situaciones posibles. Por lo tanto, se recomienda seguir el sentido común durante la instalación, el funcionamiento y el mantenimiento, como que se hace con otros electrodomésticos.

1.3 Refrigerante

El dispositivo se llena con refrigerante inflamable R32.

Lea el manual de uso antes de utilizar el dispositivo.

Lea el manual de instalación antes de instalar el dispositivo.

Lea las instrucciones de mantenimiento antes de reparar el dispositivo.

- Un refrigerante especial circula por el sistema para garantizar el funcionamiento del equipo de aire acondicionado. El refrigerante utilizado es el fluoruro R32 especialmente depurado. El refrigerante es inflamable e inodoro. Si hay una fuga accidental, puede explotar en determinadas condiciones. Sin embargo, la inflamabilidad del refrigerante es muy baja. Solo puede encenderse con fuego.
- Comparado con los refrigerantes convencionales, el R32 es un refrigerante que no contamina el medio ambiente y no daña la capa de ozono. También tiene un bajo efecto invernadero. El R32 tiene muy buenas propiedades termodinámicas. Gracias a esto, se puede lograr una eficiencia energética realmente alta. Por tanto, el dispositivo necesita una carga de refrigerante menor.

⚠ **ADVERTENCIA:**

- No utilice otros medios distintos a los recomendados por el fabricante para acelerar el proceso de descongelación o para limpiar el dispositivo. Si es necesario realizar una reparación, póngase en contacto con el centro de servicio autorizado más cercano.
- Cualquier reparación realizada por personas no cualificadas puede ser peligrosa.
- El dispositivo debe estar ubicado en una habitación donde no exista riesgo permanente de ignición de sustancias inflamables (por ejemplo, un fuego abierto, un quemador de gas en funcionamiento o un calentador eléctrico con resistencias calientes).
- No desarme el dispositivo ni lo arroje al fuego.
- El dispositivo se debe instalar, utilizar o almacenar en una habitación con una superficie del suelo superior a X m^2. (Para el tamaño de la superficie X, consulte la Tabla “a” en la sección “Manipulación segura con refrigerantes inflamables”).
- El dispositivo se llena con refrigerante inflamable R32. Siga minuciosamente las instrucciones del fabricante para las reparaciones.
- Tenga en cuenta que el refrigerante es inodoro.
- Lea las instrucciones profesionales.

2 INSTRUCCIONES DE SEGURIDAD

⚠ **ADVERTENCIA:**

2.1 Funcionamiento y mantenimiento

- Este dispositivo también puede ser utilizado por niños mayores de 8 años y personas con capacidades físicas, sensoriales o mentales reducidas, o con falta de experiencia y conocimiento, siempre que estén bajo supervisión o hayan recibido instrucciones sobre el uso seguro del dispositivo y sean conscientes de los riesgos potenciales.
- Los niños no deben jugar con el dispositivo.
- Los niños no deben realizar la limpieza y el mantenimiento del dispositivo sin supervisión.
- No utilice un cable alargador de múltiples enchufes ni un ladrón para conectar el equipo de aire acondicionado. De lo contrario, podría producirse un incendio.
- Desconecte el equipo de aire acondicionado de la fuente de alimentación antes de limpiarlo. De lo contrario, podría producirse una lesión por corriente eléctrica.
- Si el cable de alimentación está dañado, debe ser reemplazado por el fabricante, su centro de servicio técnico autorizado o por personas cualificadas de manera precisa para evitar posibles riesgos.
- No lave el equipo de aire acondicionado con agua, de lo contrario, podría producirse una lesión por corriente eléctrica.
- No salpique la unidad interior con agua. De lo contrario, podría producirse una lesión por corriente eléctrica o daños en el equipo.
- Después de quitar el filtro, no toque la nervadura del intercambiador de calor para evitar lesiones por bordes afilados.
- No utilice un secador de pelo ni fuego para secar el filtro, de lo contrario, el filtro podría deformarse o podría producirse un incendio.
- El mantenimiento debe ser realizado por personal debidamente cualificado. De lo contrario, pueden producirse lesiones personales o daños a los bienes.
- No repare el equipo de aire acondicionado usted mismo. De lo contrario, podría producirse una lesión por corriente eléctrica o daños en el equipo. Si necesita reparar el equipo de aire acondicionado, póngase en contacto con su vendedor.
- No introduzca los dedos ni otros objetos en los agujeros de entrada o salida del aire. De lo contrario, pueden producirse lesiones personales o daños al dispositivo.
- No bloquee la entrada ni la salida del aire. Puede producirse un fallo.
- No salpique el mando a distancia con agua, de lo contrario, podría dañarse.
- Si ocurren las situaciones descritas a continuación, apague el equipo de aire acondicionado inmediatamente y desconéctelo de la fuente de alimentación. Luego, solicite la reparación a su vendedor o centro de servicio autorizado.
  - El cable de alimentación se sobrecalienta o está dañado.
  - Ruido anormal durante el funcionamiento.
  - El disyuntor se dispara a menudo.
  - El equipo de aire acondicionado huele a quemado.
  - Hay una fuga de refrigerante de la unidad interior.

- Si el equipo de aire acondicionado funciona en condiciones anormales, puede producirse un fallo, una lesión por corriente eléctrica o un incendio.
- Cuando encienda o apague la unidad con el pulsador de control de emergencia, apriete este pulsador con un objeto eléctricamente no conductor. No utilice un objeto metálico.
- No pise el panel superior de la unidad exterior ni coloque objetos pesados sobre él. Esto podría dañar el dispositivo o causar lesiones a las personas.

2.2 Instalación

- La instalación debe ser realizada por personal debidamente cualificado. De lo contrario, pueden producirse lesiones personales o daños al dispositivo.
- Deben observarse las normas y reglamentos de seguridad eléctrica al instalar la unidad.
- Utilice un circuito de alimentación y un disyuntor independientes, con los parámetros requeridos de acuerdo con las normas de seguridad correspondientes.
- Instale un disyuntor. De lo contrario, el dispositivo podría dañarse. En el caso de una conexión fija a la fuente de alimentación eléctrica, se debe utilizar un interruptor para apagar la unidad, que desconecte todos los polos, y cuyos contactos, en estado desconectado, tengan una distancia mínima de 3 mm.
- Al seleccionar un disyuntor, siga los parámetros correspondientes del equipo de aire acondicionado. El disyuntor debe proteger contra una corriente excesiva (cortocircuito) y sobrecarga.
- El equipo de aire acondicionado debe estar correctamente conectado a tierra. Una conexión a tierra incorrecta puede causar una lesión por corriente eléctrica.
- No utilice un cable de alimentación inapropiado.
- Verifique que la fuente de alimentación cumpla con los requisitos del equipo de aire acondicionado. Una fuente de alimentación inestable o una conexión incorrecta pueden causar un fallo. Instale los cables de alimentación apropiados antes de usar el equipo de aire acondicionado.
- Conecte correctamente los cables vivo, neutro y de tierra del enchufe.
- Desconecte la fuente de alimentación antes de empezar cualquier trabajo en el equipo eléctrico.
- No conecte la alimentación antes de finalizar la instalación.
- Si el cable de alimentación está dañado, debe ser reemplazado por el fabricante, su centro de servicio técnico autorizado o por personas cualificadas de manera precisa para evitar posibles riesgos.
- La temperatura en el circuito de refrigeración puede ser alta. Coloque el cable de conexión a una distancia suficiente de las tuberías del refrigerante.
- El dispositivo debe instalarse de acuerdo con las normas y reglamentos estatales.
- La instalación solo puede ser realizada por personal autorizado de acuerdo con las normas y reglamentos aplicables.
- El equipo de aire acondicionado es un dispositivo eléctrico de Clase I. Debe estar debidamente conectado a tierra de acuerdo con las normas aplicables. La conexión a tierra debe ser realizada por un profesional cualificado. Asegúrese de que el funcionamiento de la

conexión a tierra se compruebe constantemente, de lo contrario puede producirse una lesión por corriente eléctrica.

- El cable amarillo-verde del equipo de aire acondicionado es un cable a tierra que no debe utilizarse para otros fines.
- La resistencia de tierra debe cumplir con las normas de seguridad electrotécnicas aplicables.
- El dispositivo debe ubicarse de manera que su enchufe eléctrico esté fácilmente accesible.
- Todos los cables de la unidad interior y la exterior deben ser conectados por un profesional.
- Si la longitud del cable de alimentación no es suficiente, solicite al proveedor un cable nuevo que sea lo suficientemente largo. No se permite alargar cables.
- Si el equipo de aire acondicionado está conectado a través de un enchufe, éste debe estar fácilmente accesible después de la instalación.
- Para los equipos de aire acondicionado sin enchufe, se debe conectar un interruptor (seccionador) o un disyuntor en el circuito.
- Si necesita trasladar el equipo de aire acondicionado a otro lugar, este trabajo solo puede realizarlo una persona debidamente cualificada. De lo contrario, pueden producirse lesiones personales o daños al dispositivo.
- Seleccione un lugar que esté fuera del alcance de los niños y lo suficientemente alejado de animales y plantas. Si es necesario por razones de seguridad, coloque una valla alrededor de la unidad.
- La unidad interior debe instalarse cerca de la pared.

3 INSTRUCCIONES DE FUNCIONAMIENTO

Si huele a quemado o ve humo, apague la alimentación inmediatamente y póngase en contacto con un centro de servicio técnico. 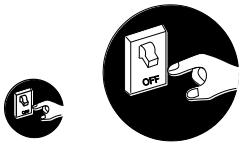 De lo contrario, el dispositivo podría dañarse, podría producirse una lesión por corriente eléctrica o un incendio.	Utilice un circuito de alimentación independiente con un disyuntor de amperaje suficiente para la fuente de alimentación. La unidad se enciende y apaga automáticamente según el modo establecido. No encienda ni apague el dispositivo a intervalos demasiado cortos. Esto puede interferir con el correcto funcionamiento de la unidad.	Proteja los cables de control y de alimentación contra posibles daños. Si los cables están dañados, asegure su cambio por un técnico debidamente cualificado.
Alimente el dispositivo desde un circuito de alimentación independiente. 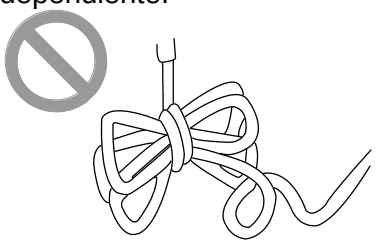 De lo contrario, podría producirse una lesión por corriente eléctrica o un incendio.	Desenchufe el dispositivo si no lo va a utilizar durante un espacio de tiempo prolongado. Si se acumula polvo, puede sobrecalentarse o se puede producir un incendio.	No fuerce el cable de alimentación y protéjalo de daños. Utilice solo el tipo de cable especificado. De lo contrario, el cable podría sobrecalentarse y provocar un incendio.
Apague y desenchufe el dispositivo antes de limpiarlo. ¡Apagar! De lo contrario, podría producirse una lesión por corriente eléctrica o daños en el equipo.	La tensión nominal es 220-240 V, 50 Hz. Si la tensión es demasiado baja, el compresor comienza a vibrar fuertemente, lo que puede dañar el sistema de refrigeración. Si la tensión es demasiado alta, los componentes eléctricos pueden dañarse.	No intente reparar el dispositivo usted mismo. 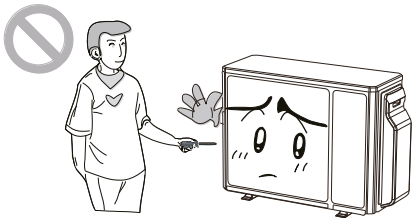 Una reparación incorrecta puede causar una lesión por corriente eléctrica o un incendio. Póngase en contacto con un centro de servicio técnico.
Asegúrese de que el soporte sea lo suficientemente firme y estable. 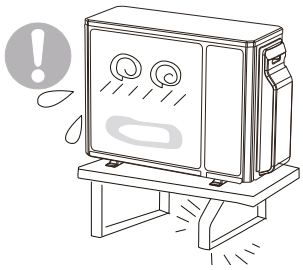 Si el soporte está dañado, la	No pise la unidad exterior ni coloque nada sobre ella. 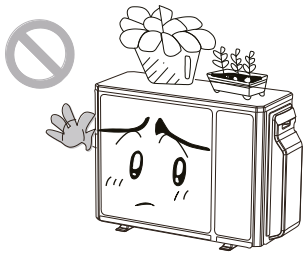 Podría ser peligroso.	Conexión a tierra: El dispositivo debe estar correctamente conectado a tierra. El cable de tierra debe conectarse al punto de tierra del edificio. 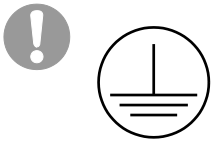

unidad puede caerse y causar lesiones.		

4 DENOMINACIONES DE LOS COMPONENTES

4.1 MV-E14BI

⚠ **ADVERTENCIA:**

- Desconecte el equipo de aire acondicionado de la fuente de alimentación antes de limpiarlo. De lo contrario, podría producirse una lesión por corriente eléctrica.
- Existe riesgo de lesiones por corriente eléctrica si el equipo de aire acondicionado se moja. Nunca lave el dispositivo con agua.
- Los líquidos volátiles, como diluyentes o gasolina, dañarán la apariencia del equipo de aire acondicionado. (Utilice solo un paño suave, seco o ligeramente húmedo, para limpiar la cubierta del dispositivo).
- Este producto no debe desecharse con la basura doméstica habitual. El producto debe entregarse en el punto de recogida correspondiente para el reciclaje de equipos eléctricos y electrónicos.
- La temperatura en el circuito de refrigeración puede ser alta. Coloque el cable de conexión a una distancia suficiente de las tuberías del refrigerante.

UNIDAD EXTERIOR	
N.°	Descripción
1	Rejilla de la salida del aire
2	Válvula

Nota: Las imágenes que se muestran son solo para referencia y pueden no corresponder con la unidad comprada.

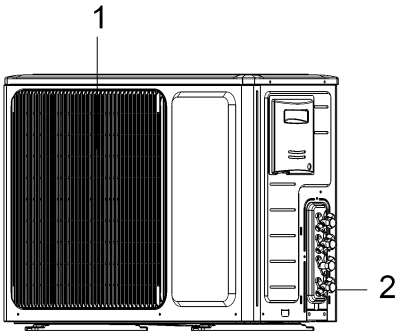

4.2 MV-E18BI, MV-E21BI

⚠ **ADVERTENCIA:**

- Desconecte el equipo de aire acondicionado de la fuente de alimentación antes de limpiarlo. De lo contrario, podría producirse una lesión por corriente eléctrica.
- Existe riesgo de lesiones por corriente eléctrica si el equipo de aire acondicionado se moja. Nunca lave el dispositivo con agua.
- Los líquidos volátiles, como diluyentes o gasolina, dañarán la apariencia del equipo de aire acondicionado. (Utilice solo un paño suave, seco o ligeramente húmedo, para limpiar la cubierta del dispositivo).
- Este producto no debe desecharse con la basura doméstica habitual. El producto debe entregarse en el punto de recogida correspondiente para el reciclaje de equipos eléctricos y electrónicos.
- La temperatura en el circuito de refrigeración puede ser alta. Coloque el cable de conexión a una distancia suficiente de las tuberías del refrigerante.

UNIDAD EXTERIOR	
N.°	Descripción
1	Rejilla de la salida del aire
2	Válvula

Nota: Las imágenes que se muestran son solo para referencia y pueden no corresponder con la unidad comprada.

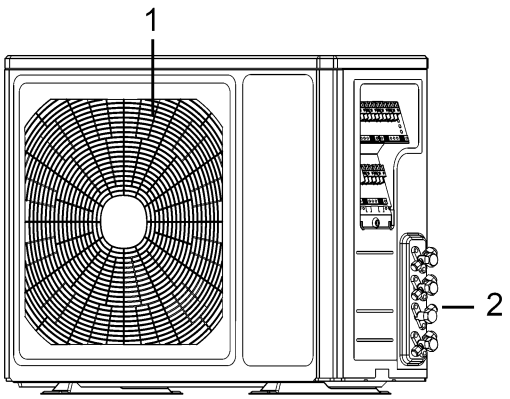

4.3 MV-E24BI, MV-E28BI, MV-E36BI, MV-E42BI

⚠ **ADVERTENCIA:**

- Si el cable de alimentación está dañado, debe ser reemplazado por el fabricante, su centro de servicio técnico autorizado o por personas cualificadas de manera precisa para evitar posibles riesgos.
- Desconecte el equipo de aire acondicionado de la fuente de alimentación antes de limpiarlo. De lo contrario, podría producirse una lesión por corriente eléctrica.
- Existe riesgo de lesiones por corriente eléctrica si el equipo de aire acondicionado se moja. Nunca lave el dispositivo con agua.
- Los líquidos volátiles, como diluyentes o gasolina, dañarán la apariencia del equipo de aire acondicionado. (Utilice solo un paño suave, seco o ligeramente húmedo, para limpiar la cubierta del dispositivo).
- Este producto no debe desecharse con la basura doméstica habitual. El producto debe entregarse en el punto de recogida correspondiente para el reciclaje de equipos eléctricos y electrónicos.
- La temperatura en el circuito de refrigeración puede ser alta. Coloque el cable de conexión a una distancia suficiente de las tuberías del refrigerante.

UNIDAD EXTERIOR	
N.°	Descripción
1	Rejilla de la salida del aire
2	Válvula

Nota: Las imágenes que se muestran son solo para referencia y pueden no corresponder con la unidad comprada.

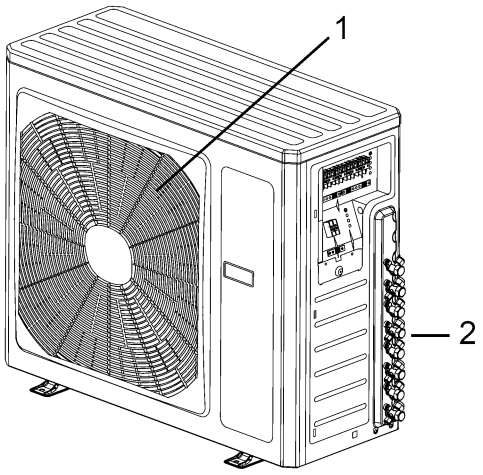

5 DATOS TÉCNICOS

5.1 Alimentación y dimensiones

MODELO		MV-E14BI	MV-E18BI	MV-E21BI
Parámetros eléctricos				
Alimentación		220–240 V~, 50 Hz	220–240 V~, 50 Hz	220–240 V~, 50 Hz
Fusible o disyuntor		13 A	13 A	16 A
Sección mínima del cable		1,5 mm^2	1,5 mm^2	2,5 mm^2
Dimensiones				
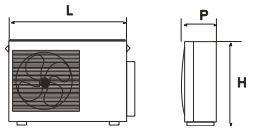	L	899 mm		955 mm
	P	378 mm		396 mm
	H	596 mm		700 mm

MODELO		MV-E24BI	MV-E28BI	MV-E36BI MV-E42BI
Parámetros eléctricos				
Alimentación		220–240 V~, 50 Hz		
Fusible o disyuntor		16 A	20 A	25 A
Sección mínima del cable		2,5 mm^2	4,0 mm^2	4,0 mm^2
Dimensiones				
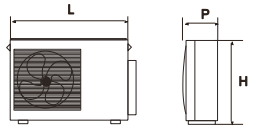	L	980 mm		
	P	427 mm		
	H	790 mm		

5.2 Rango de temperaturas de funcionamiento de la unidad exterior

Para algunos modelos:

	En el interior DB/WB (°C)	En el exterior DB/WB (°C)
Enfriamiento máximo	32/23	43/26
Calefacción máxima	27/–	24/18

- El rango de temperaturas de funcionamiento (temperatura exterior) para las unidades que solo tienen la función Enfriamiento, es de −15 a 43 °C, y para las unidades que tienen bomba de calor, es de −20 a 43 °C.

6 MANIPULACIÓN

- Después de desembalar, compruebe que el contenido esté intacto y completo.
- La unidad exterior debe estar siempre en posición vertical.
- La unidad solo puede ser manipulada por personal suficientemente cualificado utilizando medios dimensionados para el peso de la unidad.

7 MANTENIMIENTO

- Utilice herramientas y equipos apropiados para el refrigerante R32.
- No utilice ningún refrigerante que no sea R32.
- No utilice aceites minerales para limpiar la unidad.

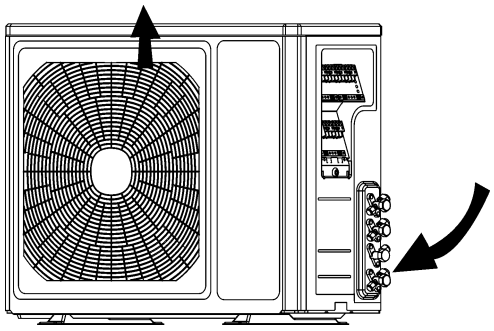

8 MANIPULACIÓN SEGURA CON REFRIGERANTES INFLAMABLES

8.1 Requisitos de cualificación para el personal de instalación y mantenimiento

- Todo el personal que trabaje en el sistema de aire acondicionado, debe tener un certificado válido, emitido por una entidad autorizada, y una cualificación para trabajar con sistemas de refrigeración reconocida en este ámbito. Si otros técnicos deben realizar trabajos de mantenimiento o reparación, deben ser supervisados por una persona cualificada para usar refrigerantes inflamables.
- El dispositivo solo puede repararse de acuerdo con el procedimiento recomendado por el fabricante del dispositivo.

8.2 Notas para el mantenimiento

- El equipo de aire acondicionado no debe usarse en una habitación donde haya fuego (por ejemplo, una chimenea encendida, un quemador de gas, calefacción eléctrica con resistencias calientes).
- Está prohibido perforar agujeros en la tubería del refrigerante o arrojarla al fuego.
- El equipo de aire acondicionado solo puede instalarse en una habitación que tenga una superficie mayor que la superficie mínima del suelo establecida. La superficie mínima de la habitación se indica en la placa de identificación o en la siguiente tabla.
- Después de la instalación, se debe realizar una prueba para ver si no hay fugas de refrigerante de la unidad.

Tabla a: Superficie mínima de la habitación (m^2)

Carga de refrigerante (kg)	≤ 1,2	1,3	1,4	1,5	1,6	1,7	1,8	1,9	2	2,1	2,2	2,3	2,4	2,5
Instalación en el suelo	/	14,5	16,8	19,3	22	24,8	27,8	31	34,3	37,8	41,5	45,4	49,4	53,6
Instalación en la ventana	/	5,2	6,1	7	7,9	8,9	10	11,2	12,4	13,6	15	16,3	17,8	19,3
Instalación en la pared	/	1,6	1,9	2,1	2,4	2,8	3,1	3,4	3,8	4,2	4,6	5	5,5	6
Instalación en el techo	/	1,1	1,3	1,4	1,6	1,8	2,1	2,3	2,6	2,8	3,1	3,4	3,7	4

8.3 Instrucciones de mantenimiento

- Verifique que la zona de mantenimiento y la superficie del suelo de la habitación cumplan con los requisitos establecidos en la placa de características.
- El dispositivo solo puede utilizarse en habitaciones que cumplan con los requisitos de la placa de características.
- Asegúrese de que la zona de mantenimiento esté bien ventilada.
- Debe proporcionarse ventilación permanente durante el trabajo. Compruebe que en la zona de mantenimiento no haya llamas abiertas o posibles fuentes de ignición.
- No debe haber llamas abiertas en la zona de mantenimiento y se debe colocar una señal de advertencia de “No fumar”.

- Compruebe que las señales en el dispositivo estén en buenas condiciones.
- Reemplace las señales de advertencia poco visibles o dañadas.

RACCOLTA DI RIFIUTI ELETTRICI

Il simbolo riportato sul prodotto o nella documentazione di accompagnamento significa che i prodotti elettrici ed elettronici usati non devono essere smaltiti insieme ai rifiuti domestici. Per un corretto smaltimento del prodotto, consegnarlo nei punti di raccolta designati, dove sarà accettato gratuitamente. Il corretto smaltimento del prodotto aiuterà a preservare le preziose risorse naturali ed eviterà le possibili conseguenze negative sull'ambiente e sulla salute umana che potrebbero essere le conseguenze di uno smaltimento improprio dei rifiuti. Per maggiori informazioni contattare le autorità locali o il centro di raccolta più vicino.

INFORMAZIONI SUL REFRIGERANTE

Quest'apparecchio contiene gas fluorurati a effetto serra inclusi nel Protocollo di Kyoto.
La manutenzione e lo smaltimento devono essere eseguite esclusivamente dal personale qualificato.

Tipo di refrigerante: R32
Quantità di refrigerante: vedere l'etichetta dell'apparecchiatura
Valore GWP: 675 (1 kg R32 = 0,675 t CO_2 eq)
GWP = Global Warming Potential (potenziale di riscaldamento globale)

L'apparecchio è riempito con il refrigerante infiammabile R32.

In caso di problemi con qualità o di altro tipo, rivolgersi al rivenditore locale o al centro di assistenza autorizzato. **In pericolo di salute, chiamare il numero di emergenza: 112**

FABBRICANTE

SINCLAIR CORPORATION Ltd.
1-4 Argyll St.
London W1F 7LD
UK
www.sinclair-world.com

L'apparecchio è stato prodotto in Cina (Made in China).

REPRESENTANTE, SOPORTE Y SERVICIO TÉCNICO

Beijer ECR Ibérica S.L.
C/ San Dalmacio, 18 - P.I. Villaverde Alto
28021 Madrid
España
Tel.: +34 91 723 08 02
www.beijer.es | info@beijer.es

CE

NOTAS

EN For downloading manual for this product, please enter the model name at this link:

CZ Pro stažení manuálu k tomuto produktu zadejte modelové označení do následujícího odkazu:

SK Pre stiahnutie manuálu k tomuto produktu zadajte modelové označenie do nasledujúceho odkazu:

DE Um das Handbuch für dieses Produkt herunterzuladen, geben Sie bitte den Modellnamen für diesen Link ein:

HR Za preuzimanje priručnika za ovaj proizvod unesite naziv modela na ovu vezu:

HU Termék kézikönyvének letöltéséhez írja be a modell megnevezését az alábbi linkre:

SL Za prenos navodil za uporabo tega izdelka, vnesite ime modela na tej povezavi:

RU Чтобы загрузить руководство для этого продукта, введите обозначение модели по следующей ссылке:

IT Per scaricare il manuale di questo prodotto, inserisci il nome del modello a questo link:

ES Para descargar el manual de este producto, ingrese la designación del modelo en el siguiente enlace:

sinclair

AIR CONDITIONING